HOMSEE

ASSEMBLY INSTRUCTIONS

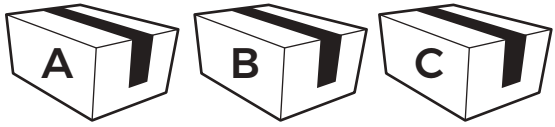

This product comes in 3 packages

DESIGN BY HOMSEE
VERSION: HS690058US-AA-001

About HOMSEE



WELCOME TO HOMSEE

Thank you for choosing Homsee.

Every home tells a story, and we're honored to be part of yours.

At Homsee, we believe furniture should do more than fill a room. It should support everyday living, bring lasting comfort, and grow with the people who use it.

This belief shapes the Homsee 1988 Standard—our commitment to thoughtful design, lasting quality, and furniture made for real life.

Many Homsee collections are designed to stand beautifully on their own or work seamlessly together, giving you the freedom to adapt your space as life evolves.

Start with one piece.
Grow when you're ready.
Create a home that grows with you.

Welcome home.

Acerca de HOMSEE



BIENVENIDOS A HOMSEE

Gracias por elegir Homsee.

Cada hogar cuenta una historia, y nos sentimos honrados de ser parte de la tuya.

En Homsee, creemos que los muebles deben hacer algo más que llenar un espacio. Deben facilitar la vida cotidiana, brindar comodidad duradera y crecer junto a las personas que los usan.

Esta filosofía da forma al Estándar Homsee 1988: nuestro compromiso con un diseño bien pensado, una calidad duradera y muebles hechos para la vida real.

Muchas de las colecciones de Homsee están diseñadas para lucirse por sí solas o combinarse a la perfección entre sí, lo que te da la libertad de adaptar tu espacio a medida que tu vida evoluciona.

Empieza con una pieza.
Amplía tu colección cuando estés listo.
Crea un hogar que crezca contigo.

Bienvenido a casa.

THE HOMSEE 1988 STANDARD

1 / **One Home**
Making every space feel more like home.

9 / **Nine Everyday Moments**
Designed around real everyday living.

8 / **Eight Design Principles**
Balancing function, comfort, craftsmanship, and timeless design.

8 / **Eight Product Standards**
Built for safety, durability, and lasting quality.

COMPLIMENTARY DESIGN SERVICE

Our professional design team offers personalized space planning and furniture recommendations to help you create a home tailored to your lifestyle.



EL ESTÁNDAR HOMSEE 1988

1 /

Un Hogar

Hacemos que cada espacio se sienta más como un hogar.

---

9 /

Nueve Momentos Cotidianos

Diseñados pensando en la vida cotidiana real.

---

8 /

Ocho Principios De Diseño

Equilibrio entre funcionalidad, comodidad, artesanía y diseño atemporal.

---

8 /

Ocho Estándares De Producto

Diseñados para ofrecer seguridad, resistencia y calidad duradera.

SERVICIO DE DISEÑO GRATUITO

Nuestro equipo profesional de diseño ofrece un planeamiento personalizado del espacio y recomendaciones sobre muebles para ayudarte a crear un hogar adaptado a tu estilo de vida.





IMPORTANT INFORMATION!

Please read the entire manual before starting to assembling or using this product. Follow the manual thoroughly and keep it for further reference.

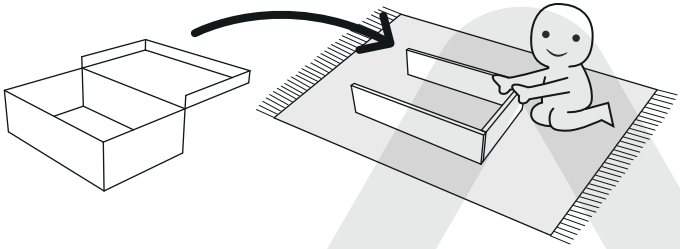

AVOID SCRATCHES!

In order to avoid scratching the furniture should be assembled on a soft layer-could be a rug.

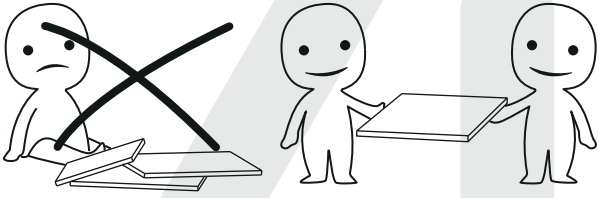

IMPROVE ASSEMBLY EFFICIENCY !

Try to find a partner to install with you, which can speed up the installation efficiency and shorten the time.

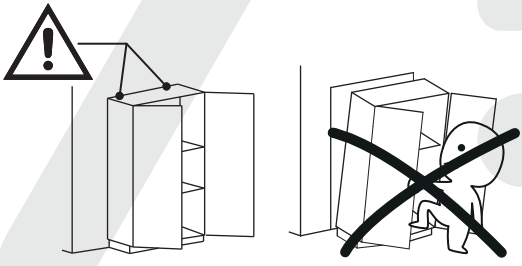

ANTI-TOPPLE WARNING !

Overturned furniture can cause serious or fatal crush injuries. To prevent tipping, be sure to use a wall-anchoring attachment. If one is not included with this product, please purchase a suitable attachment that fits your wall. If unsure, seek professional advice. Please read and follow all instructions carefully.

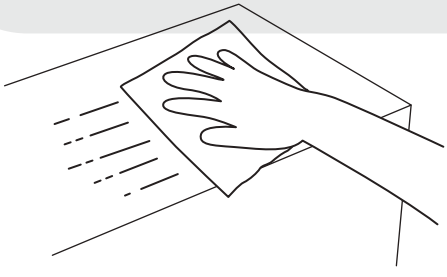

MAINTENANCE AND CLEANING !

For regular maintenance and cleaning, use a rag dipped in neutral detergent to wipe the frame thoroughly, and then dry it with a clean rag. For glass surfaces, wipe with a rag dampened with water or glass cleaner, and then dry with a clean, dry cloth.



¡INFORMACIÓN IMPORTANTE!

Por favor, lee todo el manual antes de comenzar a ensamblar o usar este producto. Sigue las instrucciones detenidamente y consérvalo para futuras consultas.

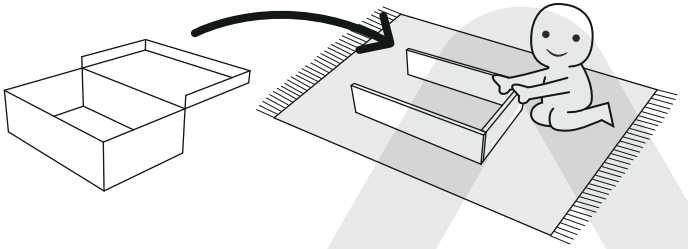

¡EVITA LOS RAYONES!

Para evitar que el mueble se raye, debe ensamblarse sobre una superficie suave, como una alfombra.

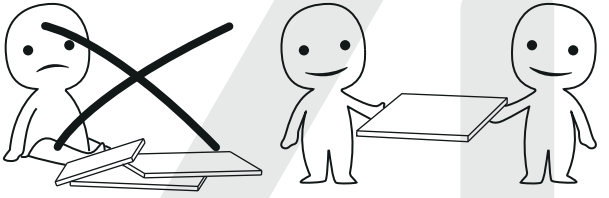

¡MEJORA LA EFICIENCIA!

Intenta encontrar a alguien que te ayude con la instalación; trabajar en pareja puede aumentar la eficiencia y reducir el tiempo de montaje.

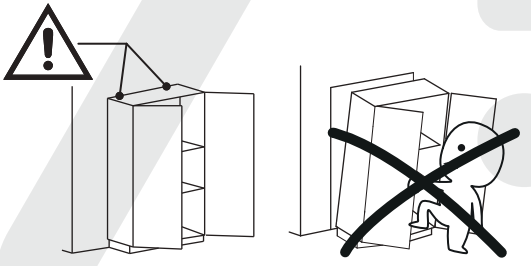

¡ADVERTENCIA ANTIVUELCO!

El mobiliario volcado puede causar lesiones graves o incluso mortales por aplastamiento. Para evitar que se vuelque, asegúrate de utilizar el sistema de anclaje a la pared. Si este producto no lo incluye, adquiere un anclaje compatible con tu pared. Si no estás seguro de cuál usar, busca asesoramiento profesional. Lee y sigue cuidadosamente cada paso de las instrucciones.

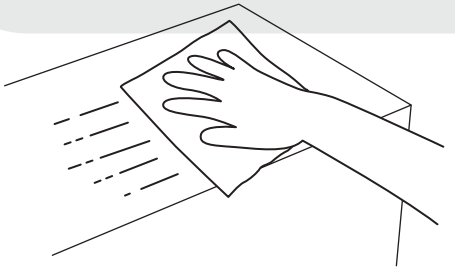

¡MANTENIMIENTO Y LIMPIEZA!

Para el mantenimiento y la limpieza regulares del producto, limpia el marco con un paño humedecido en un detergente neutro y luego sécalo con un paño limpio. Para los materiales de vidrio, límpialos con un paño humedecido en limpiador de vidrios con agua y luego sécalos con un paño seco.

The following are common installation steps. Correct operation is required to avoid product damage.

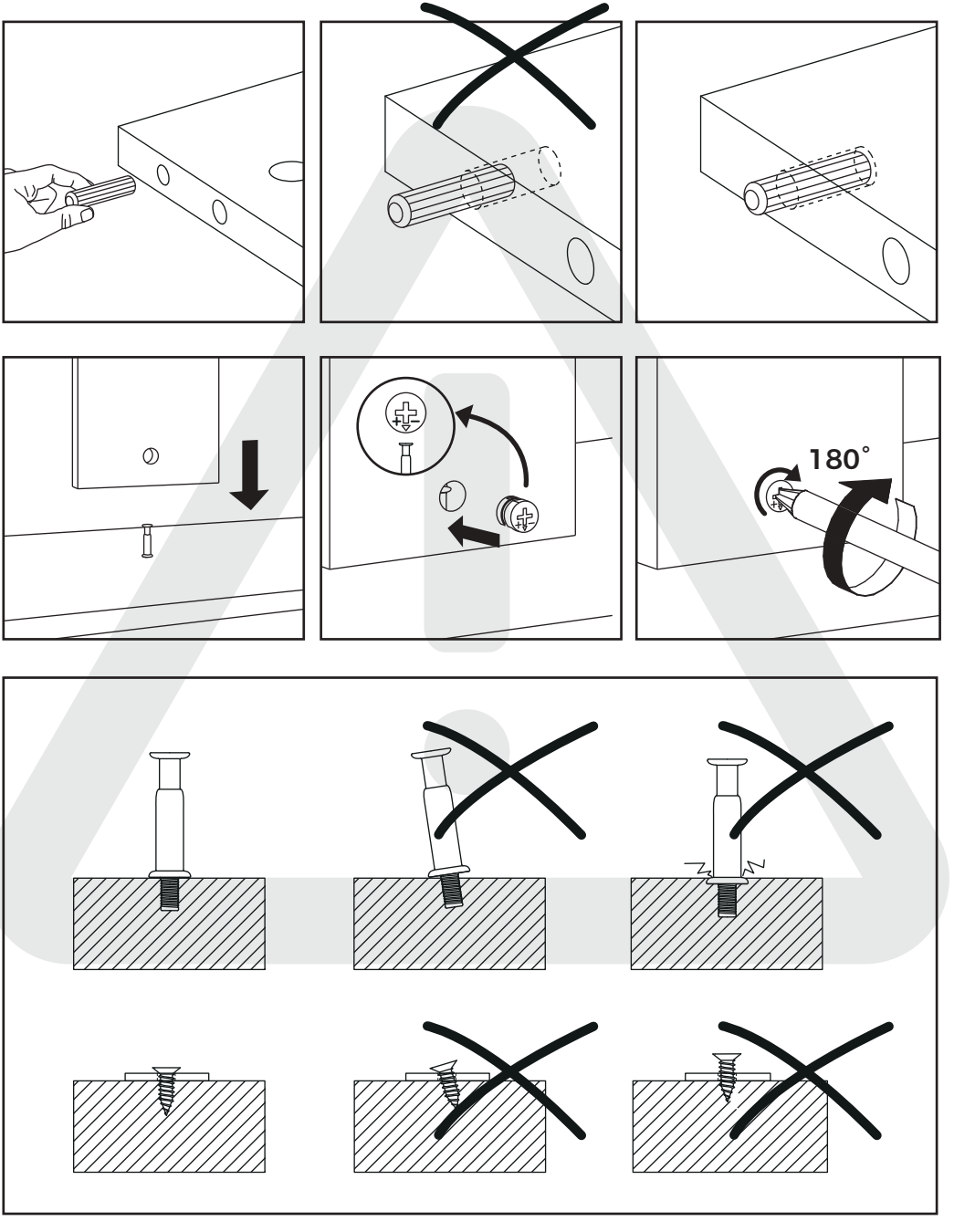

Los siguientes pasos de instalación son bastante comunes y requieren una operación correcta durante el proceso de montaje. El uso incorrecto puede dañar el mueble.

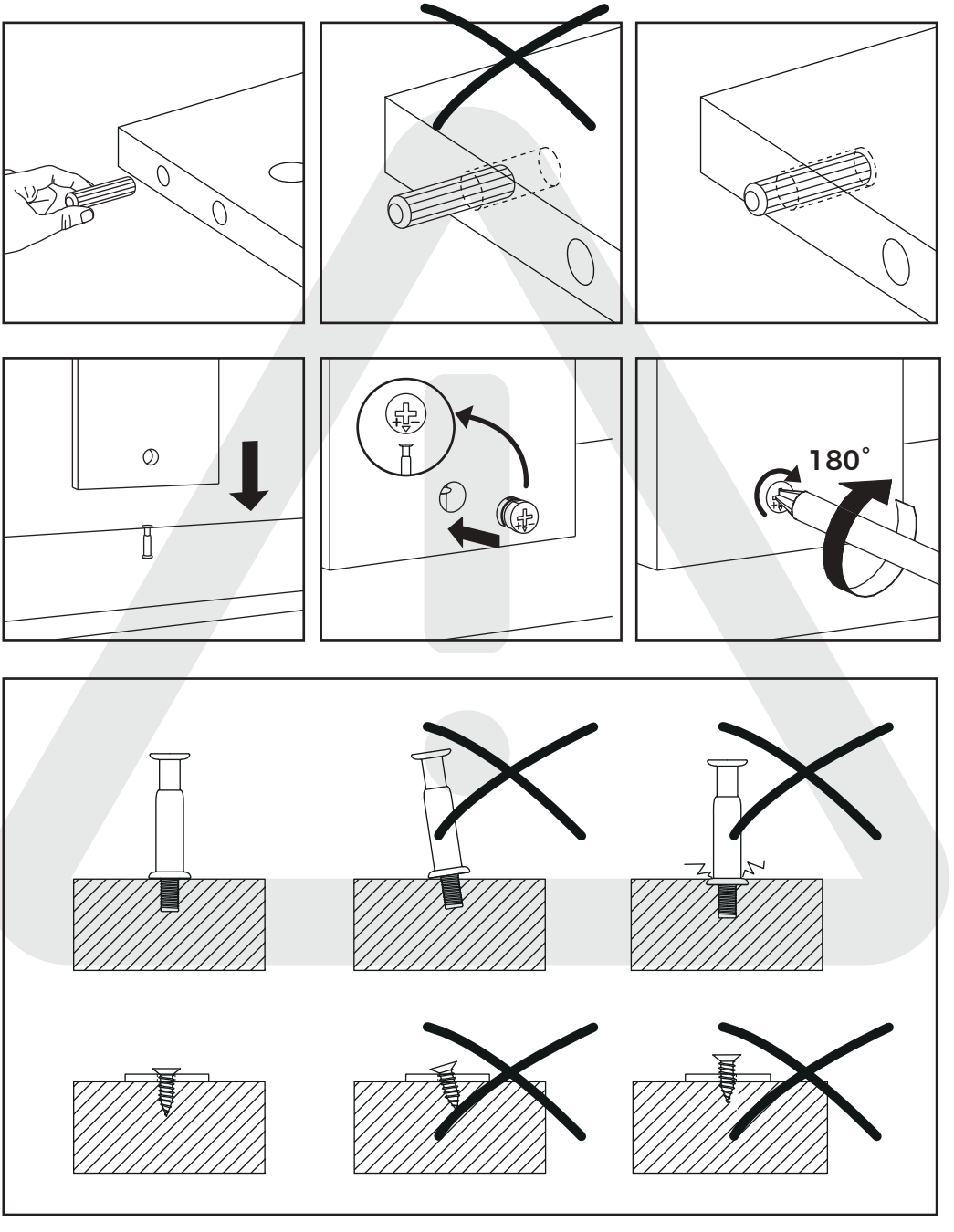

Please prepare the following tools

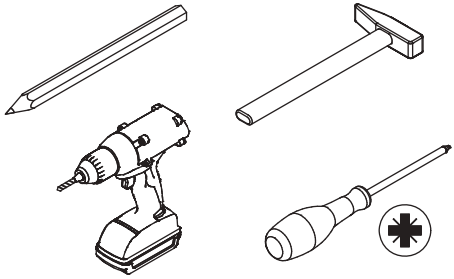

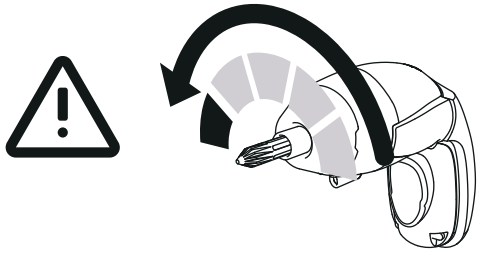

If you choose to use power tools, set them to a low-power setting. Use caution—power tools may crack or damage the furniture and can also harm the hardware.



Some accessories have similar shapes, please distinguish them according to their numbers and sizes during installation.

A x 50	B x 50	C x 40	D x 50	E x 73
 CRB1595A	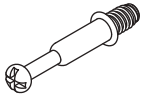 CRA0635A	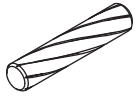 CRF0630A		 CRD3512A

F x 38	G x 6	H x 4	J x 46	K x 2
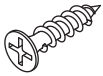 CRD3514A	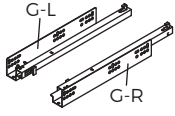	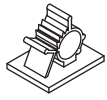	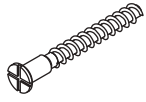 CRC0540A	 CRD3535A

L x 2	M x 6	N x 8	P x 2	Q x 1
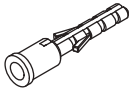	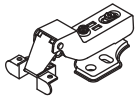	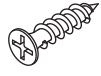 CRD0314A	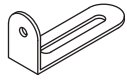	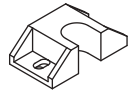

R x 18	S x 1	T x 27
 CRD0408A	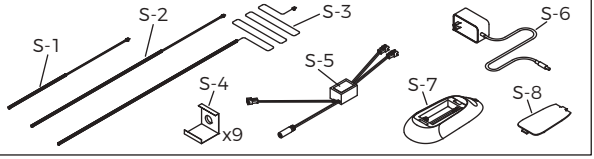	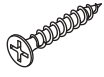 CRD3520A

Please prepare the following tools

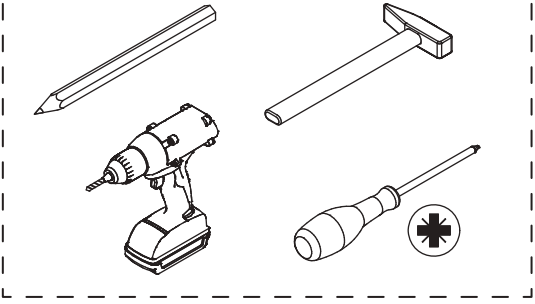

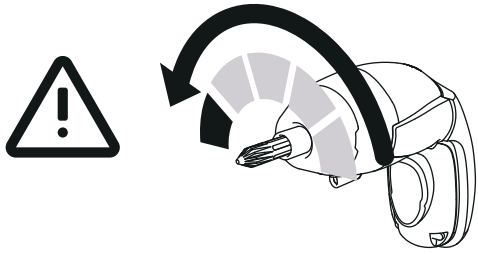

If you choose to use power tools, set them to a low-power setting. Use caution—power tools may crack or damage the furniture and can also harm the hardware.



Some accessories have similar shapes, please distinguish them according to their numbers and sizes during installation.

U x 3	V x 1	W x 1	X x 4	Y x 13
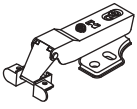	 33”	 16”		

Z x 13
 CRE0316A

Por favor, prepara las siguientes herramientas

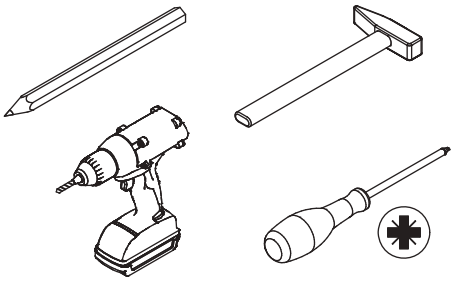

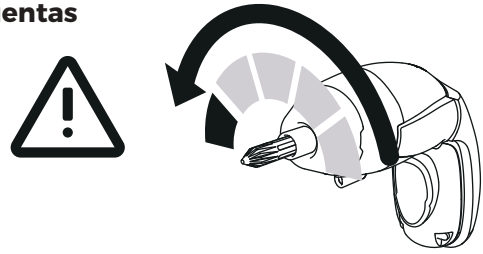

Si decides utilizar herramientas eléctricas, ajústalas a una velocidad baja. ¡Ten cuidado! Las herramientas eléctricas pueden causar grietas o daños en el mueble, y también pueden dañar los herrajes.



Algunos accesorios tienen la misma forma; por favor, distíngalos según sus números y tamaños durante la instalación.

A x 50	B x 50	C x 40	D x 50	E x 73
 CRB1595A	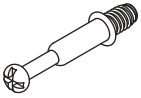 CRA0635A	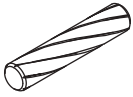 CRF0630A		 CRD3512A

F x 38	G x 6	H x 4	J x 46	K x 2
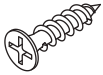 CRD3514A	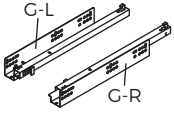	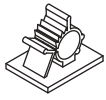	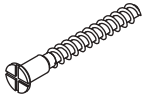 CRC0540A	 CRD3535A

L x 2	M x 6	N x 8	P x 2	Q x 1
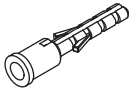	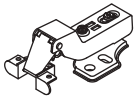	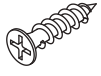 CRD0314A	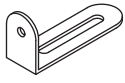	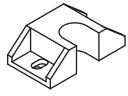

R x 18	S x 1	T x 27
 CRD0408A	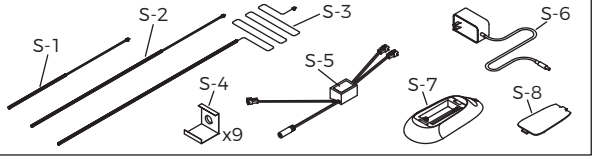	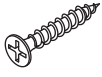 CRD3520A

Por favor, prepara las siguientes herramientas

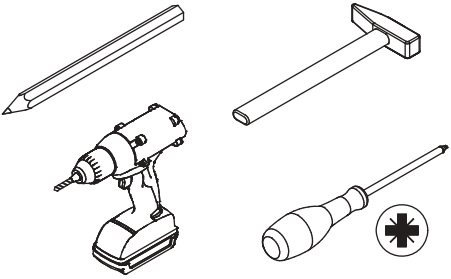



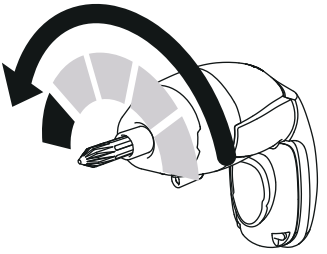

Si decides utilizar herramientas eléctricas, ajústalas a una velocidad baja. ¡Ten cuidado! Las herramientas eléctricas pueden causar grietas o daños en el mueble, y también pueden dañar los herrajes.





Algunos accesorios tienen la misma forma; por favor, distíngalos según sus números y tamaños durante la instalación.

U x 3	V x 1	W x 1	X x 4	Y x 13
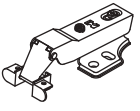	 33”	 16”		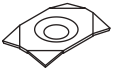

Z x 13
 CRE0316A

Parts List

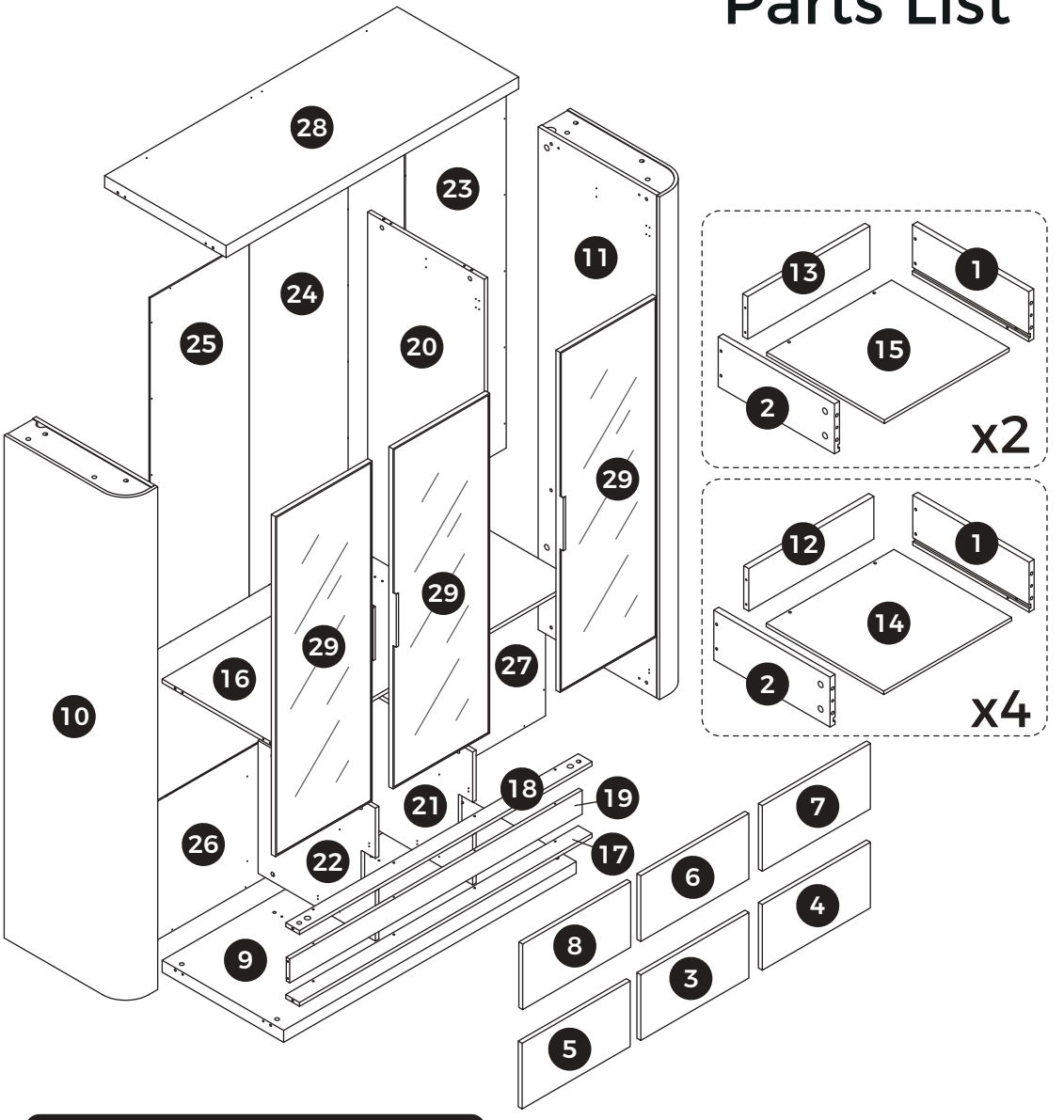

⚠WARNING

Children have died from furniture tipover.To reduce the risk of furniture tipover:

- ALWAYS install Anti-tip device provided
- NEVER put a TV on this product.
- NEVER allow children to stand,climb or hang on drawers,doors,or shelves.
- NEVER open more than one drawer at a time.
- Place heaviest items in the lowest drawers.

This is a permanent label. Do not remove!

180 MINUTES **2 ADULTS** **DIFFICULT**

The parts listed above are required for proper assembly. If there are any issues. Contact us: **customerservice@homsee.com**

Lista de Piezas

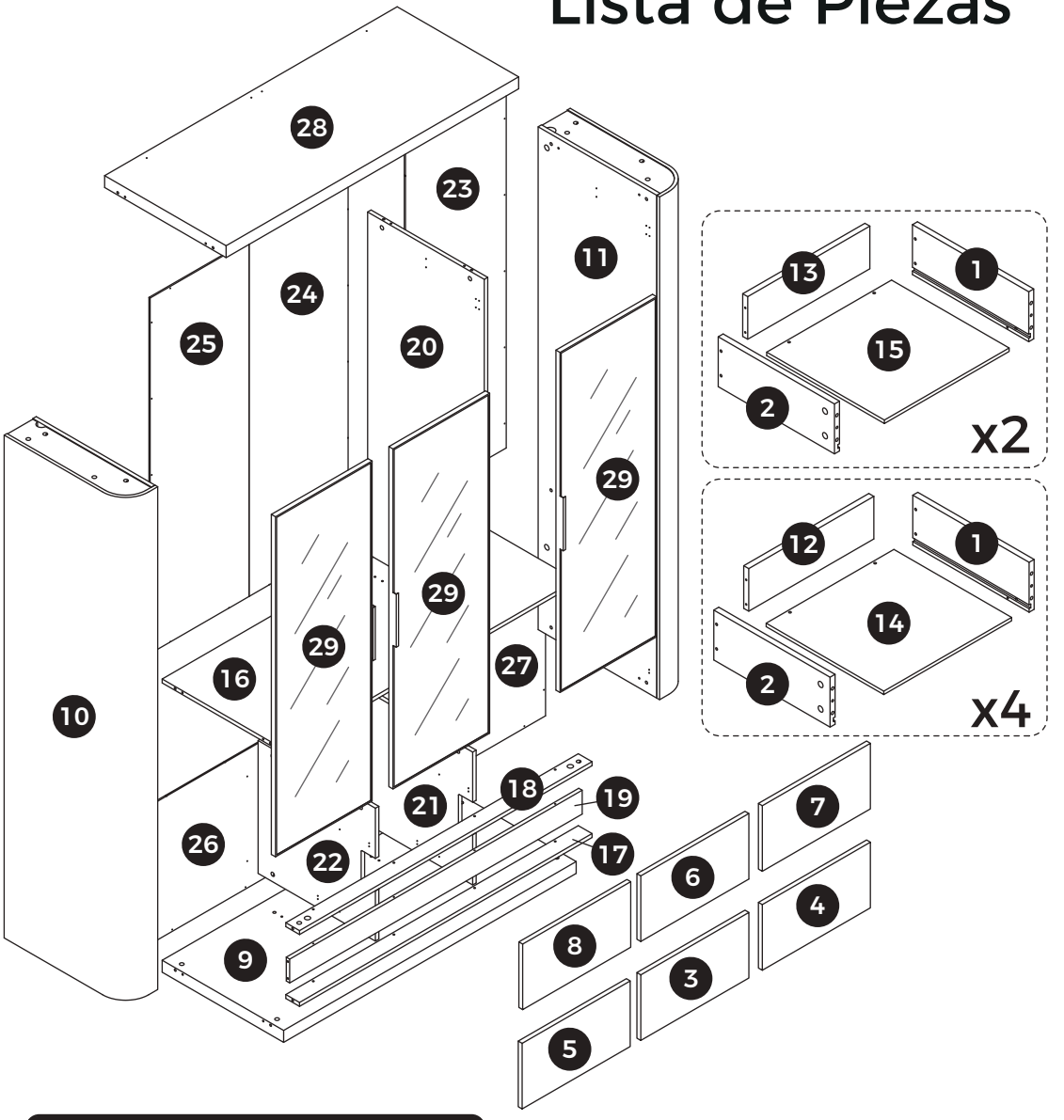

⚠ ADVERTENCIA





Los niños han muerto por el vuelco de muebles. Para reducir el riesgo de que el mueble se vuelque:

- SIEMPRE instala el dispositivo antivuelco incluido.
- NUNCA coloques un televisor sobre este producto.
- NUNCA permitas que los niños se suban, trepen o cuelguen de los cajones, puertas o estantes.
- NUNCA abras más de un cajón a la vez.
- Coloca los objetos más pesados en los cajones inferiores.

Esta es una etiqueta permanente. ¡No la retires!



180 MINUTOS



2 ADULTOS



DIFÍCIL

Las piezas enumeradas arriba son necesarias para un montaje correcto. Si tienes algún problema, contáctanos en: **customerservice@homsee.com**

Cut out this page for easy viewing during subsequent installation.

Recorte esta página para poder consultarla fácilmente durante la instalación posterior.

Parts List
Lista de Piezas



BOX 1/3
CAJA 1/3

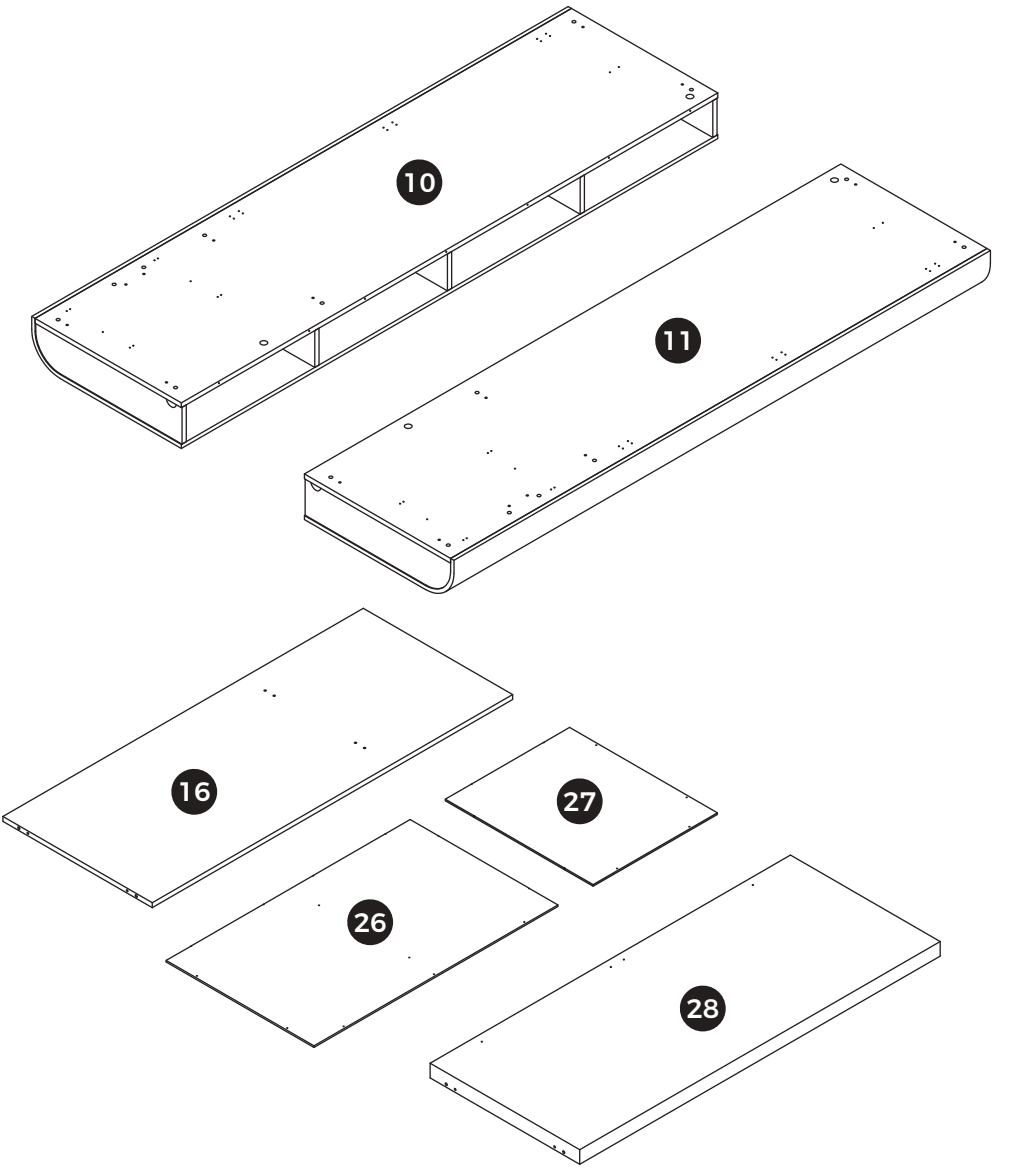

Parts List
Lista de Piezas

Cut out this page for easy viewing during subsequent installation.

Recorte esta página para poder consultarla fácilmente durante la instalación posterior.

BOX 2/3
CAJA 2/3

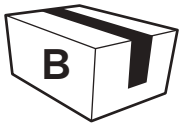

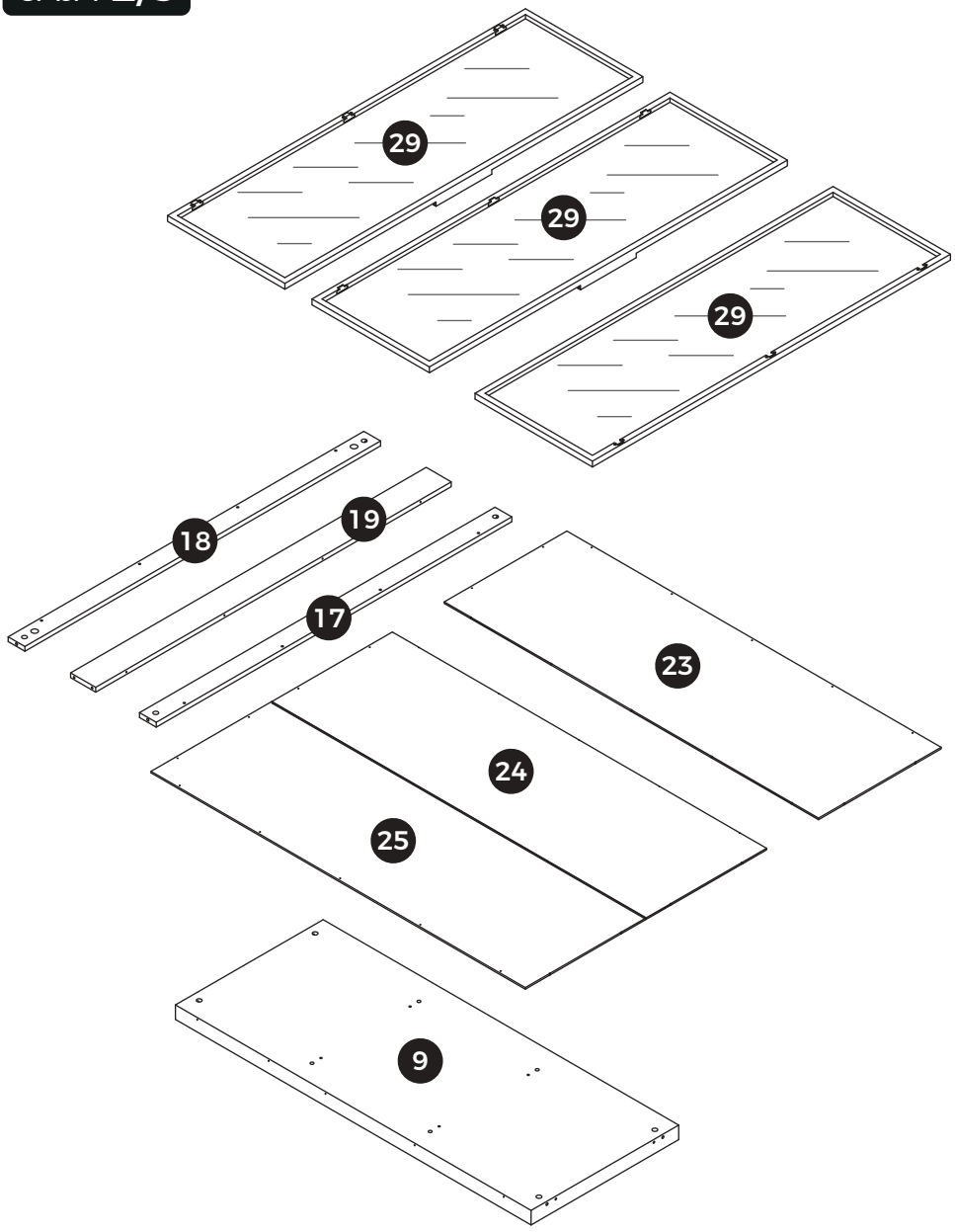

Cut out this page for easy viewing during subsequent installation.

Recorte esta página para poder consultarla fácilmente durante la instalación posterior.

Parts List
Lista de Piezas

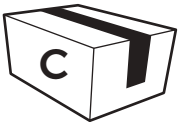

BOX 3/3
CAJA 3/3

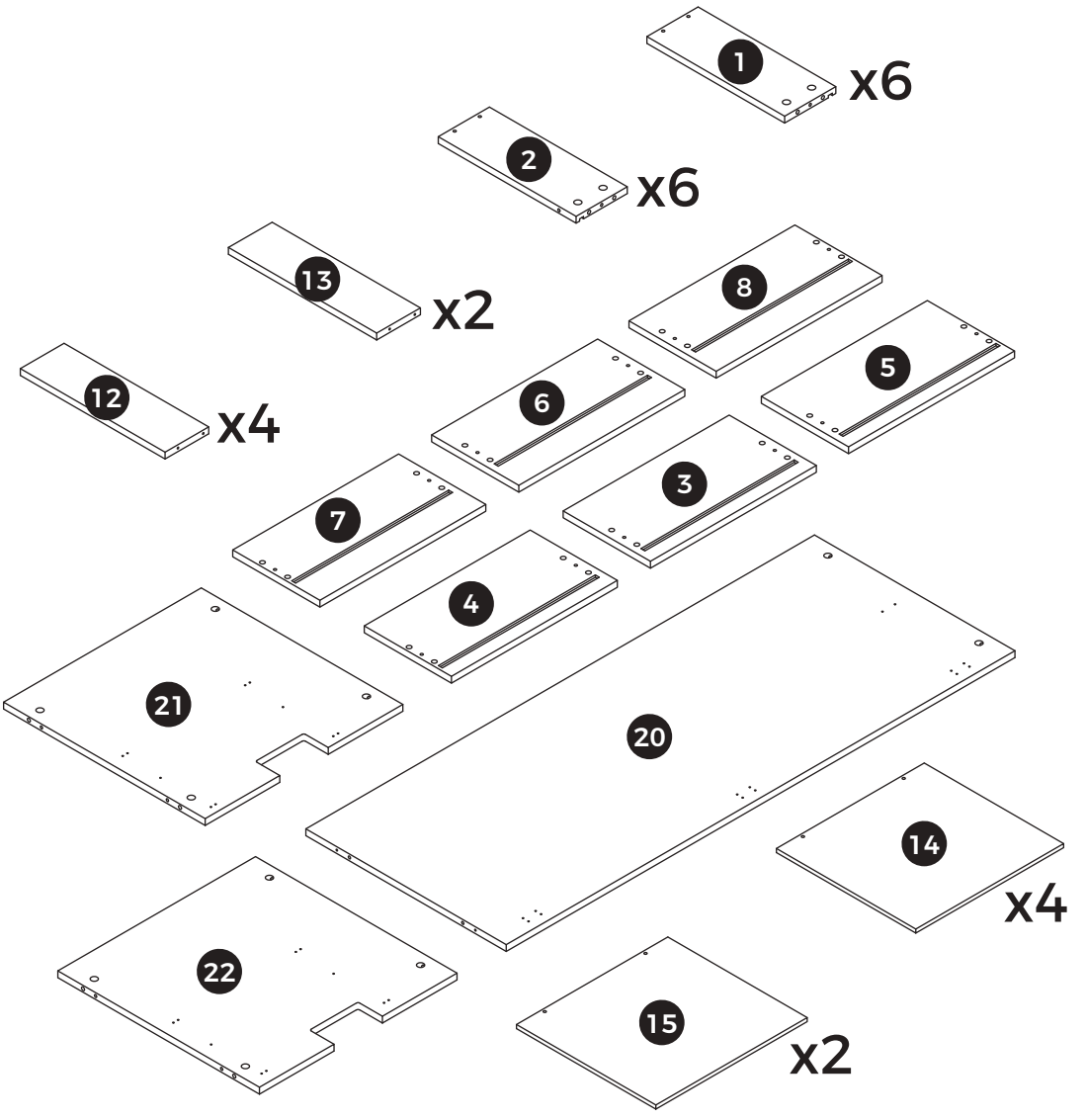

[EN] **Some connectors are pre-installed.** Before assembly, **press any raised or loose connectors fully into place by hand.** Actual assembly begins with the numbered steps.

[ES] **Algunos conectores vienen preinstalados.** Antes del montaje, **presione con la mano c ualquier conector levantado o suelto hasta colocarlo por completo.**
El montaje comienza en los pasos numerados.

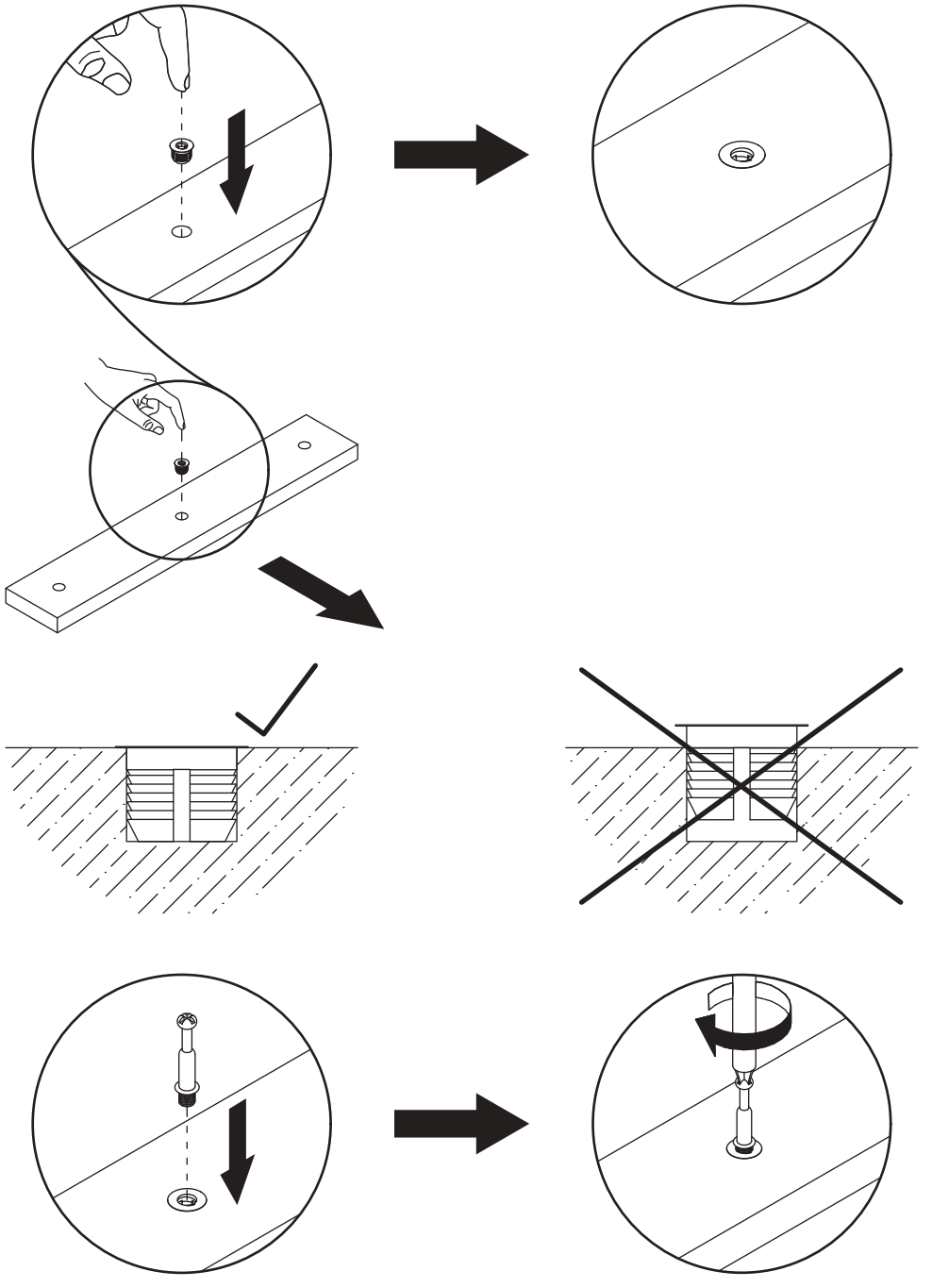

01



[EN] Attach Q to Panel 28 with screws (E).
Attach S-4 to Panels 28 and 18 with screws (E).

[ES] Fije Q al panel 28 con los tornillos (E).
Fije S-4 a los paneles 28 y 18 con los tornillos (E).

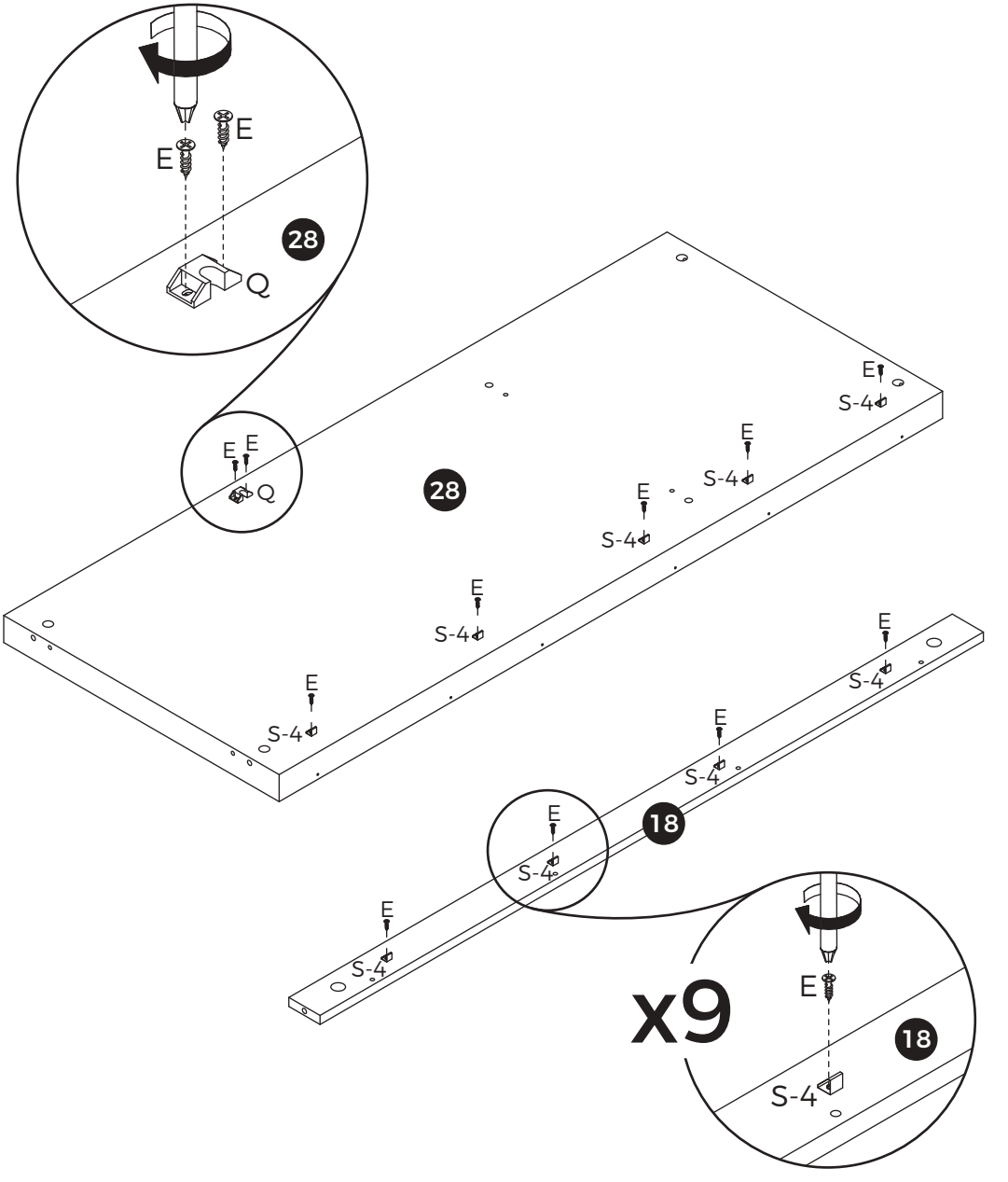

02



[EN] Insert threaded inserts (D) into the pre-drilled holes in Panels 28, 16, and 9, then screw cam screws (B) into them.

[ES] Inserte los insertos roscados (D) en los orificios pretaladrados de los paneles 28, 16 y 9, luego atornille los tornillos de leva (B) en ellos.

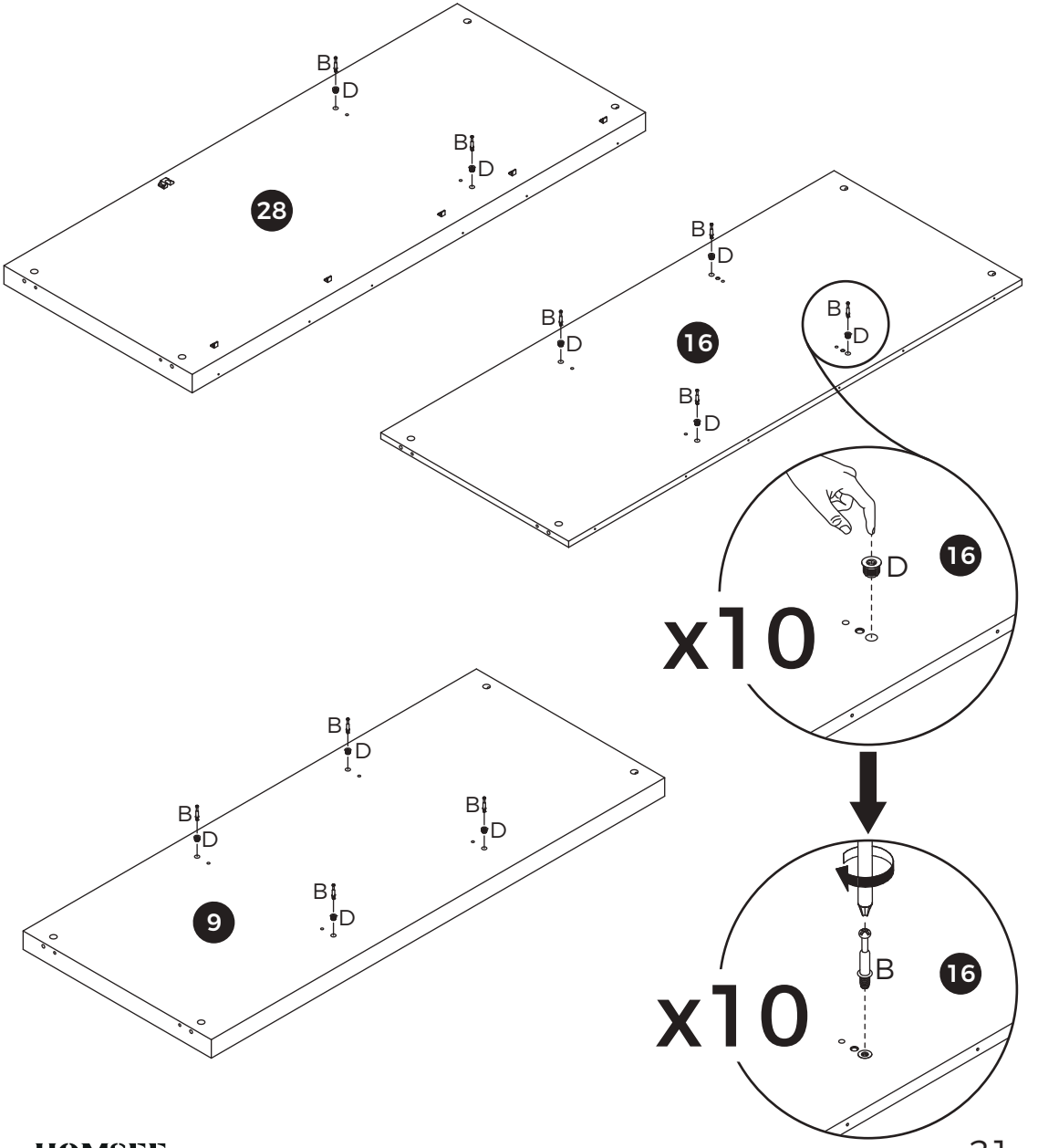

03



[EN] Attach Panel 20 to Panel 28 with dowels (C). Insert cam lock (A) and turn it clockwise to tighten.

[ES] Una el panel 20 al panel 28 con los pasadores (C). Inserte el cierre de leva (A) y gírelo en sentido horario para apretarlo.

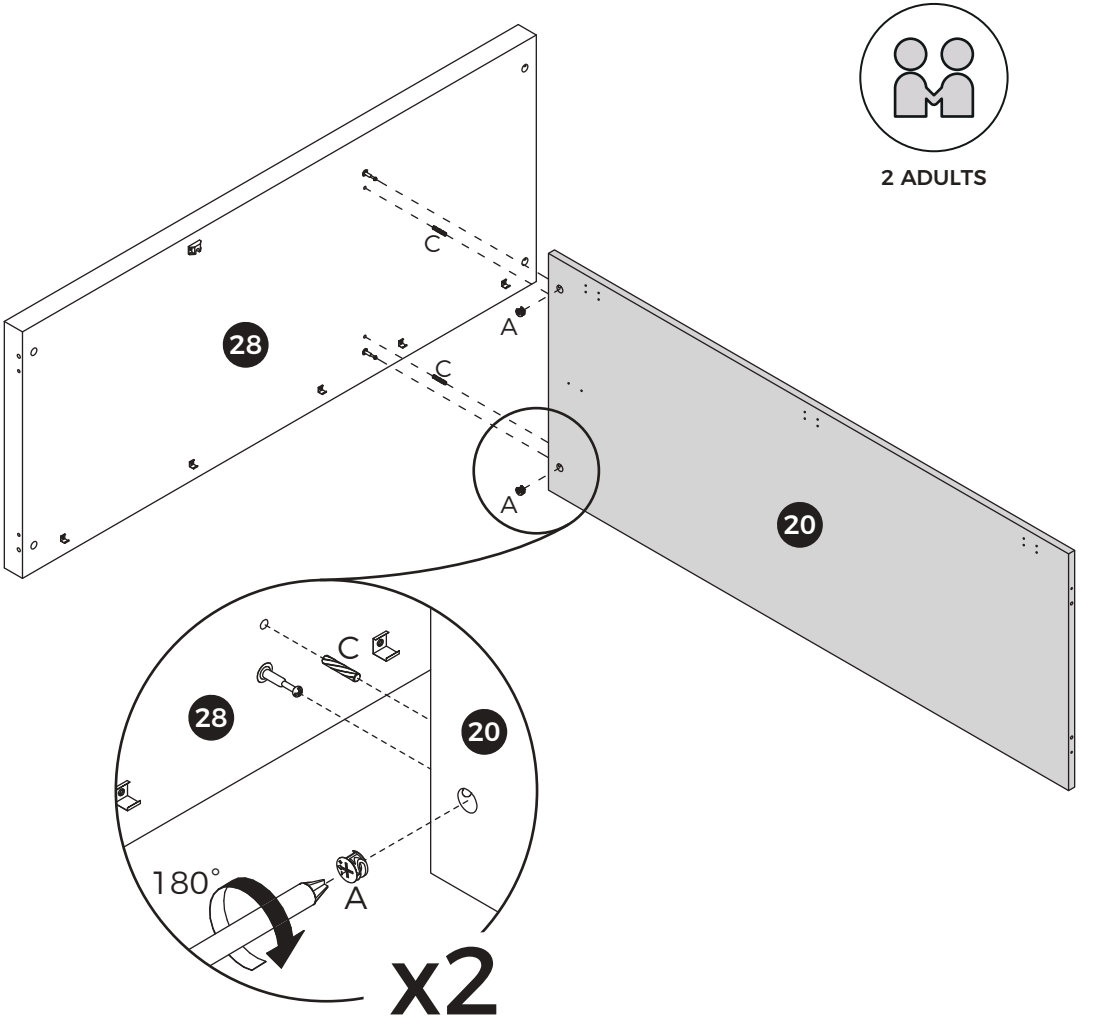

04



[EN] Attach Panel 16 to Panel 20 with dowels (C) and screws (J).

[ES] Una el panel 16 al panel 20 con espigas (C) y tornillos (J).

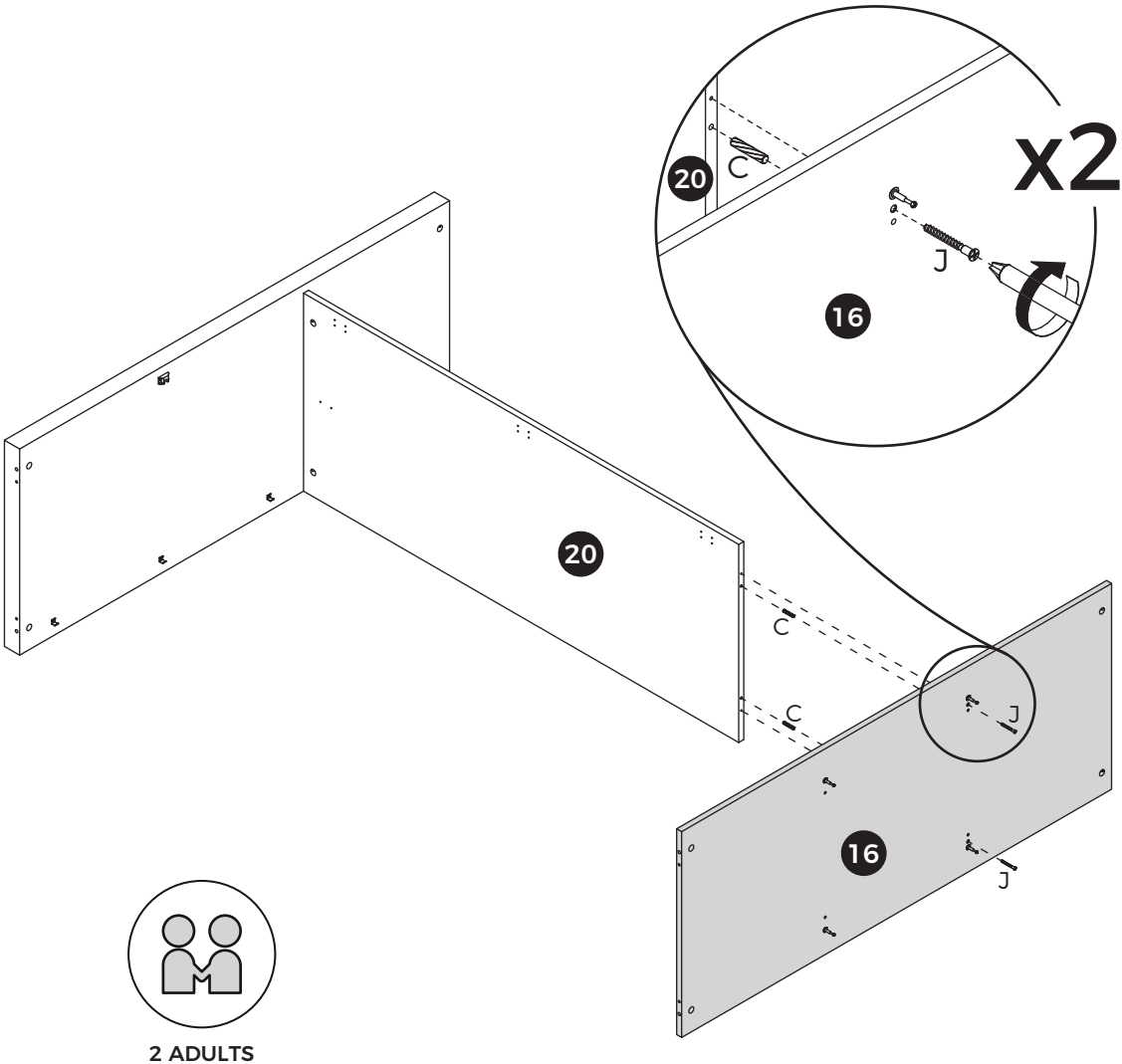

2 ADULTS

05



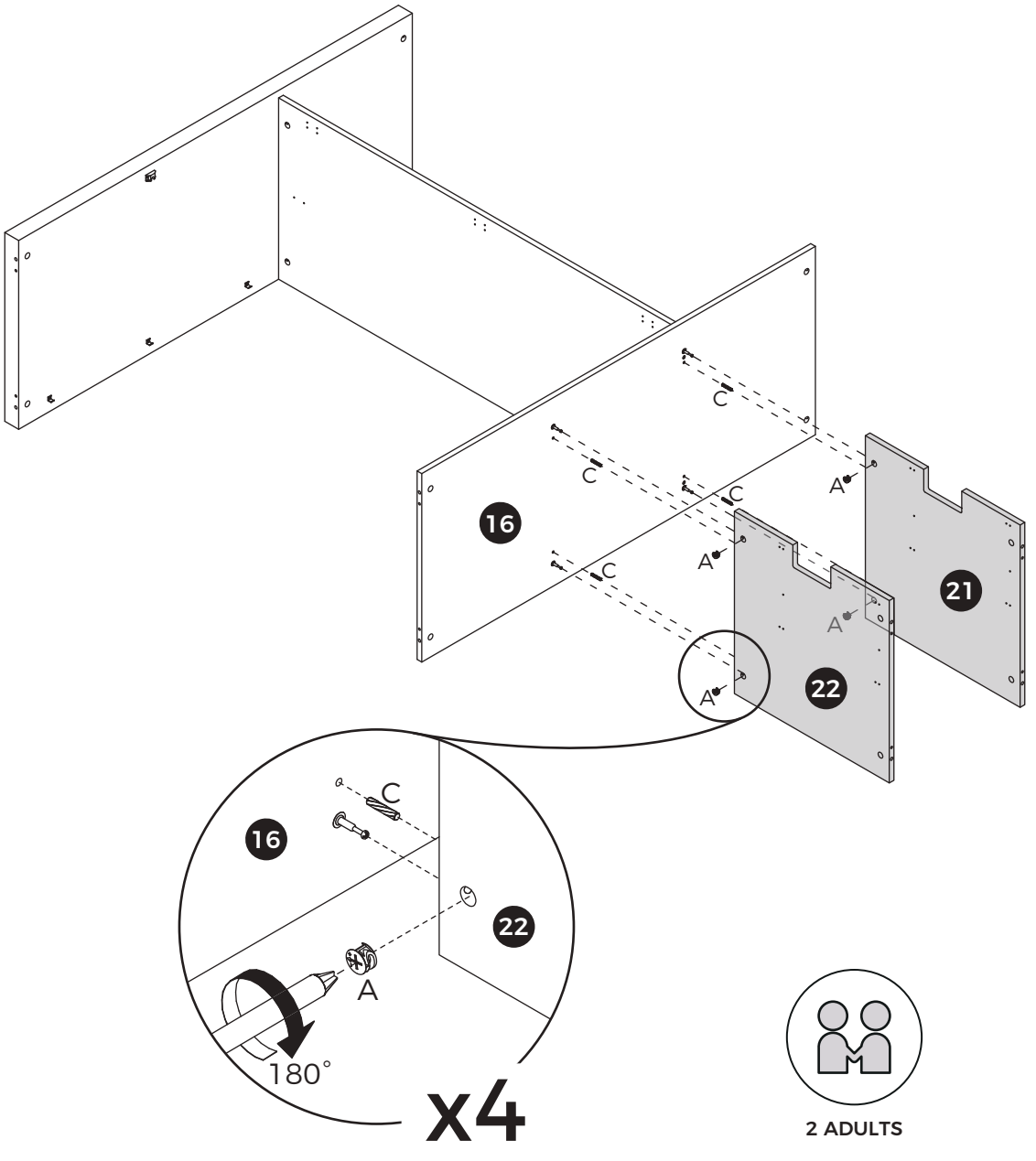

06



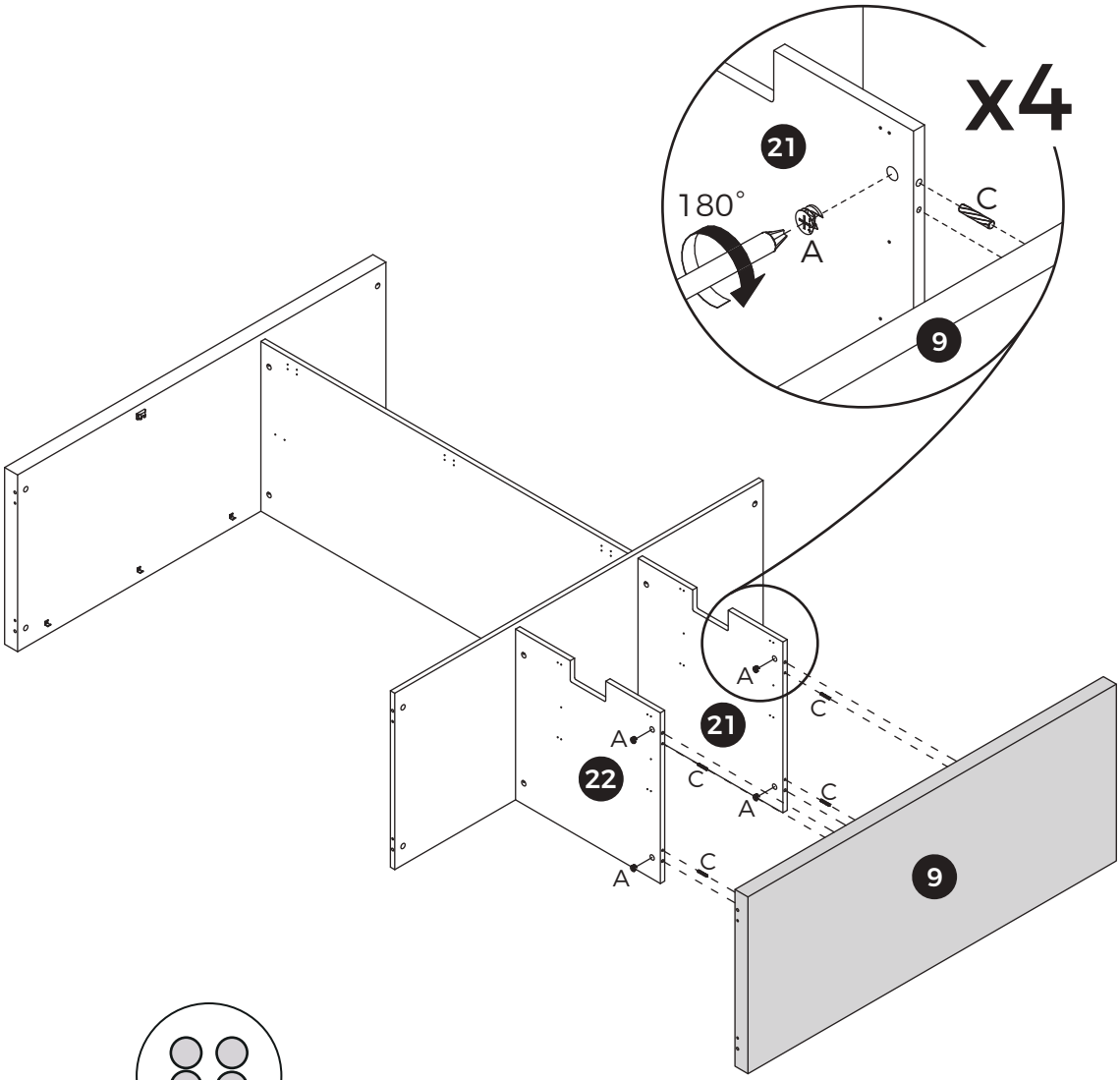

2 ADULTS

07



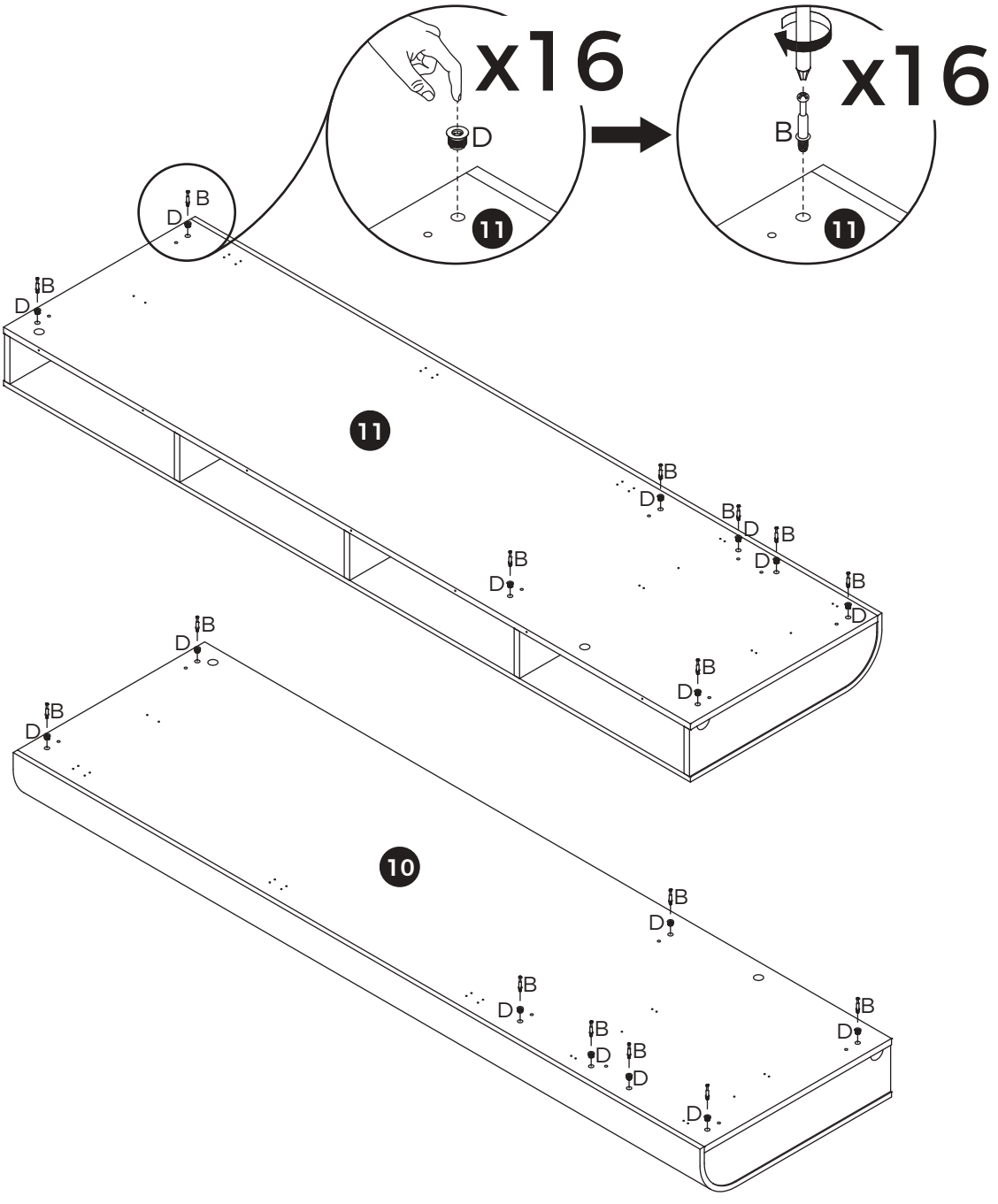

08





2 ADULTS

09



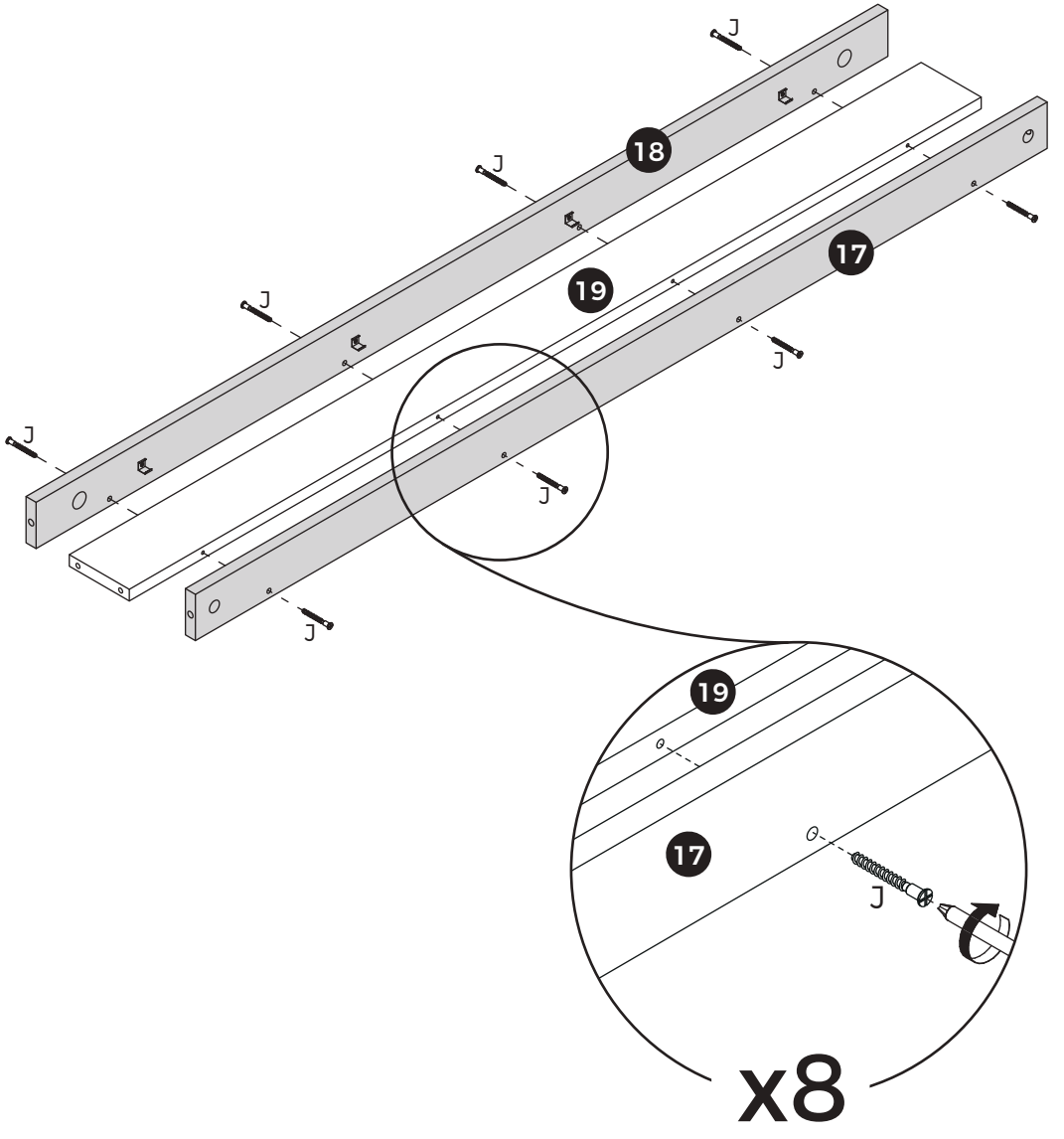

10





2 ADULTS

11



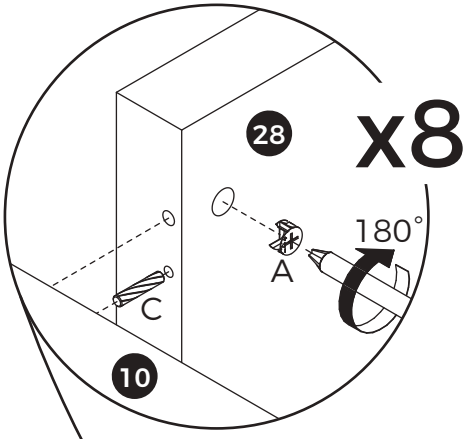



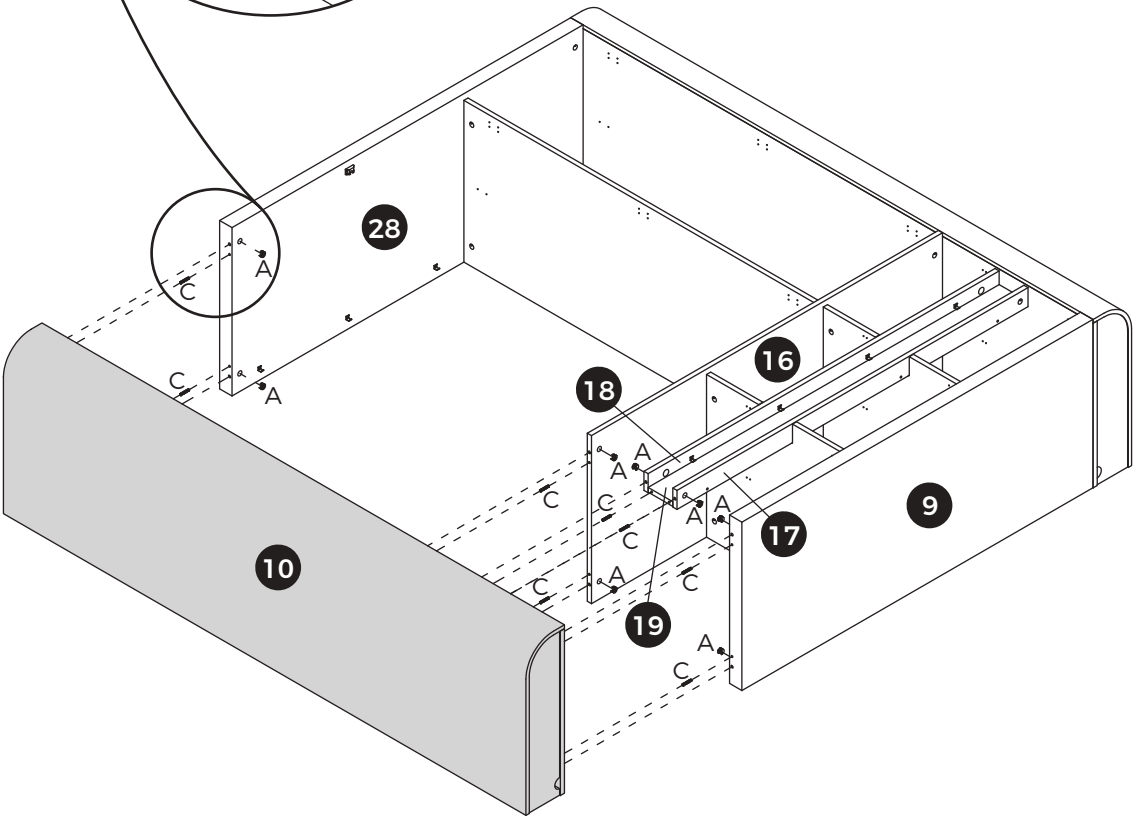

12



[EN] Attach drawer slide (G-R) to Panels 11 and 22 with screws (E).

[ES] Fije la corredera del cajón (G-R) a los paneles 11 y 22 con los tornillos (E).

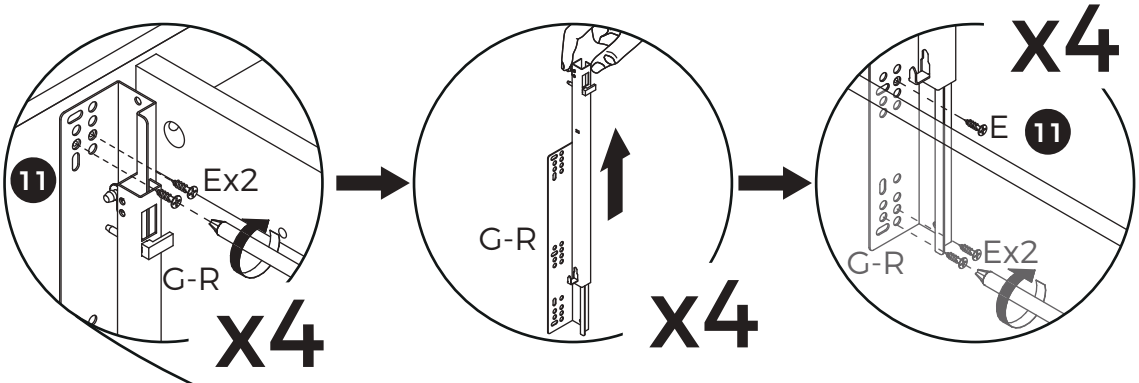



2 ADULTS

13


E x 10
G-R
G x 2

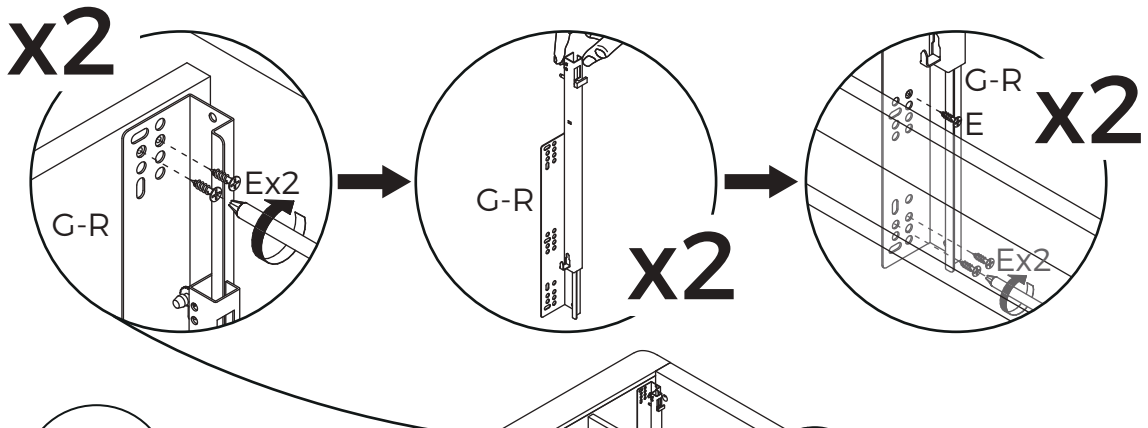
x2
G-R
Ex2
G-R
x2
G-R
E
x2
Ex2

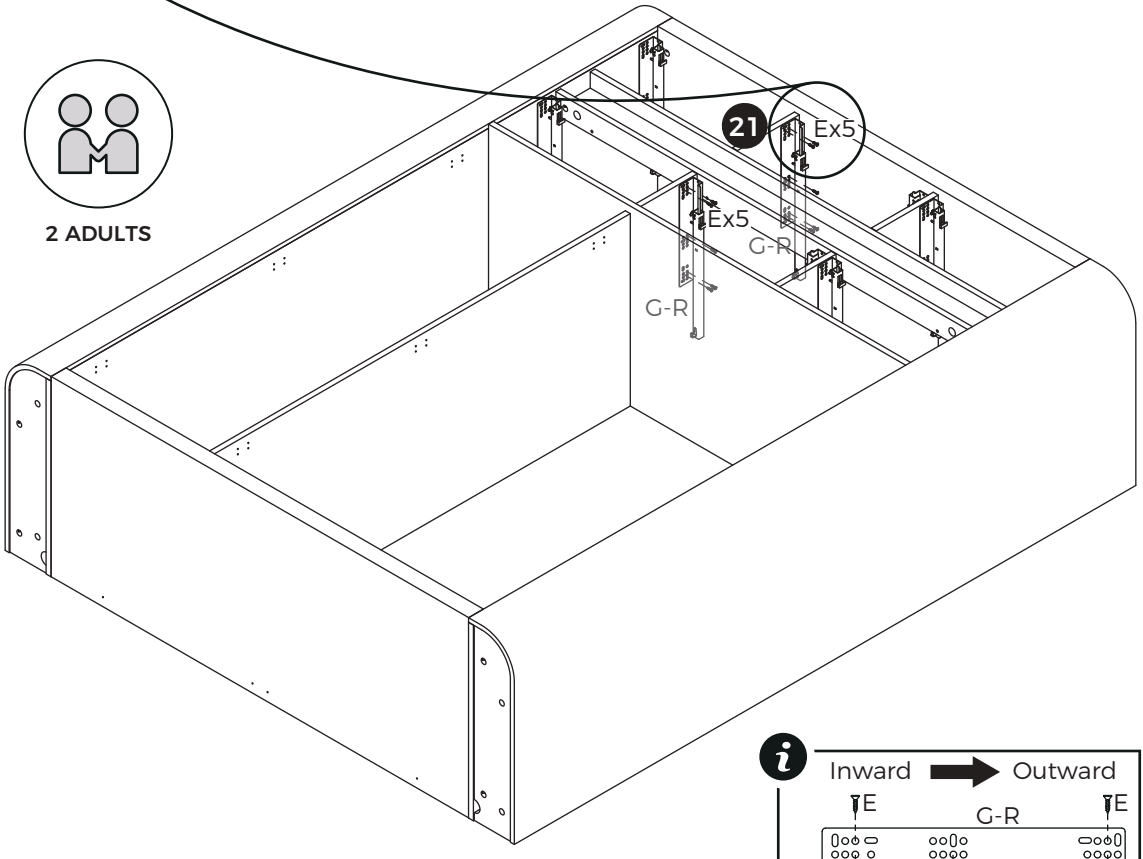
2 ADULTS
21
Ex5
Ex5
G-R
G-R

Inward
Outward
E
G-R
E
E
E
E

14


G-L
E x 20
G x 4

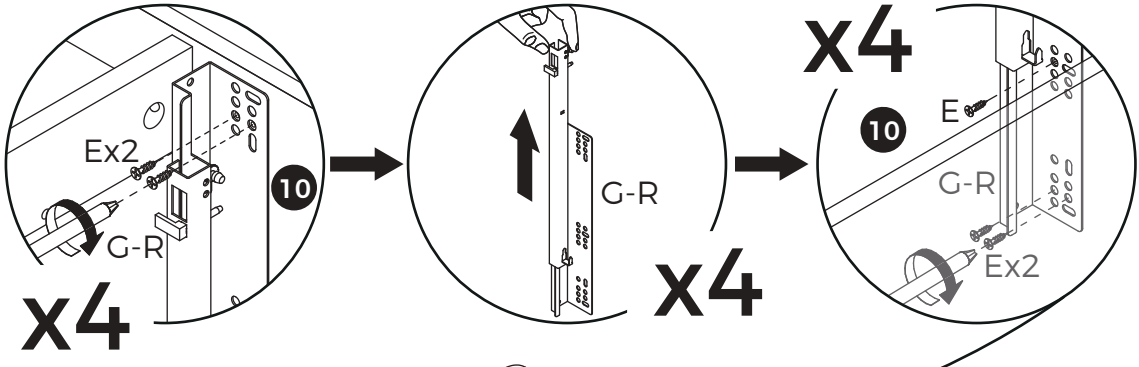
Ex2
G-R
10
x4
G-R
x4
x4
10
E
G-R
Ex2

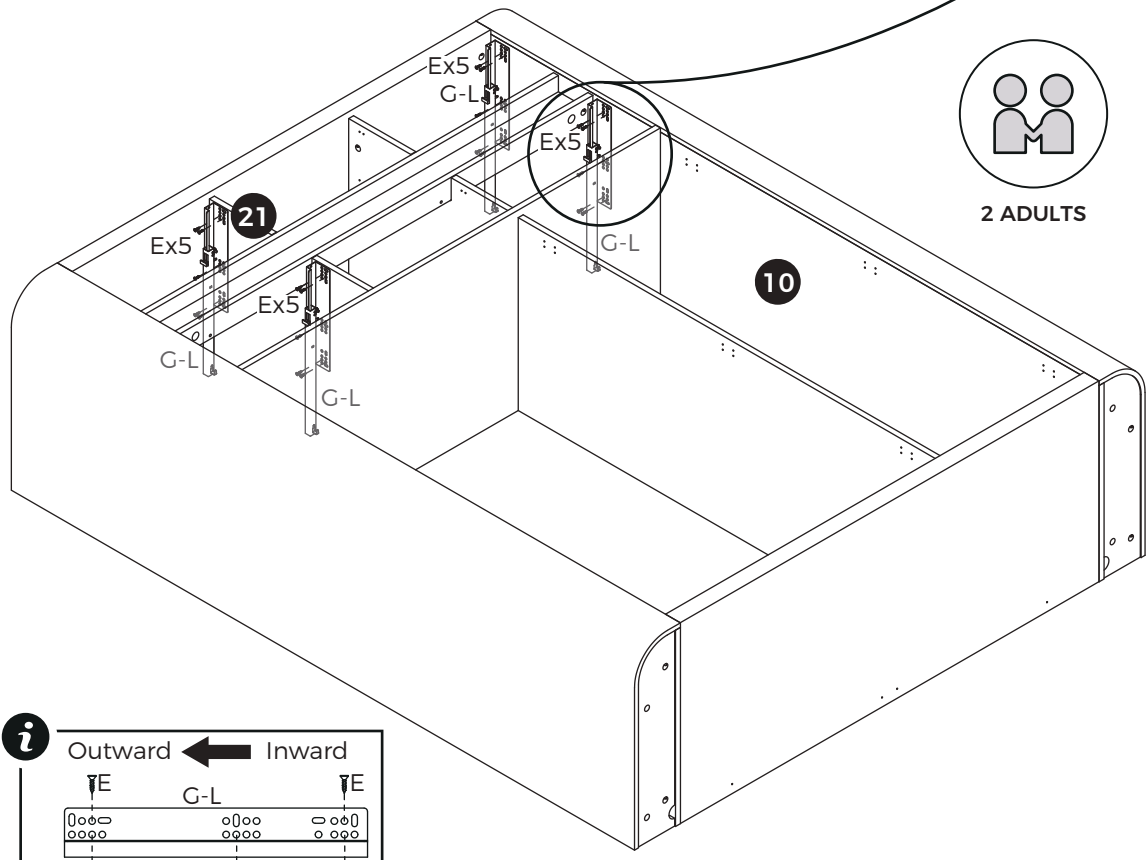
Ex5
G-L
Ex5
21
Ex5
G-L
Ex5
G-L
G-L
10

2 ADULTS

Outward
Inward
E
G-L
E
E
E
E

15



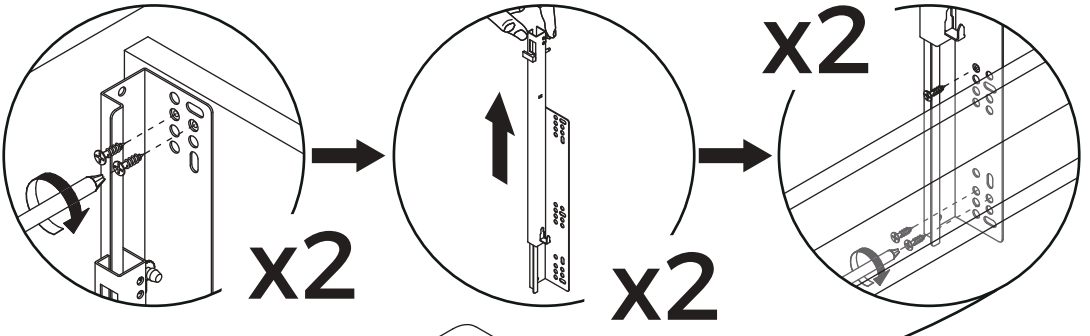

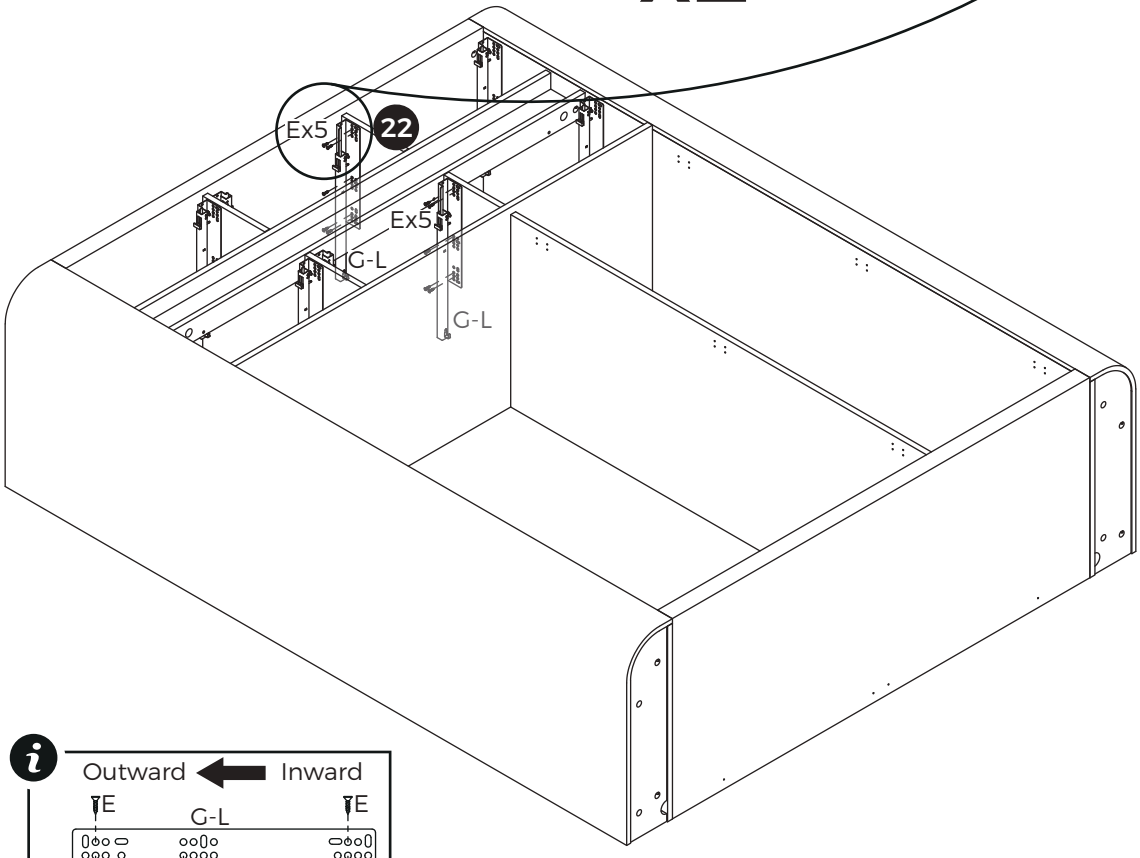

18



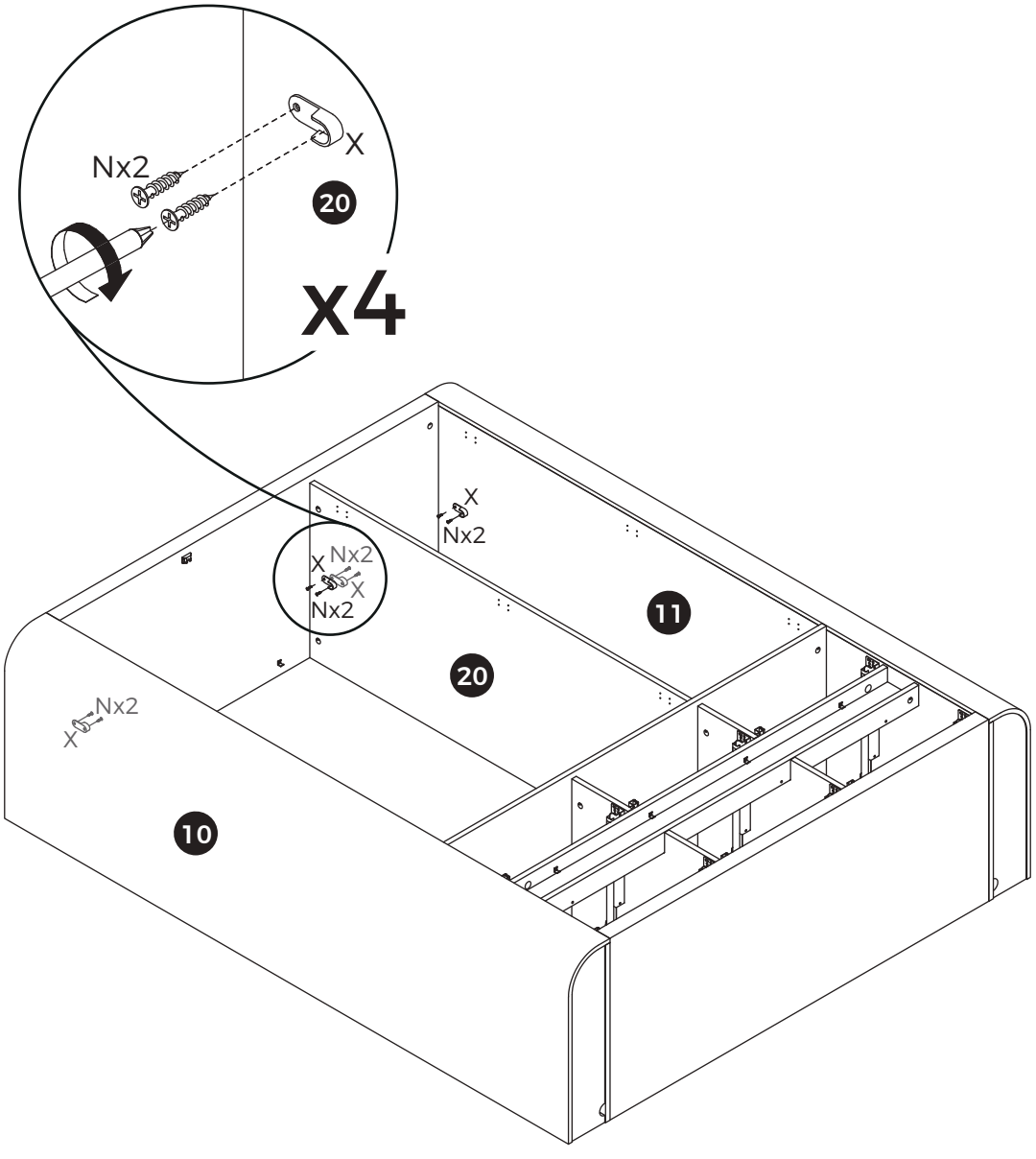

19


T x 27
Y x 13
Z x 13

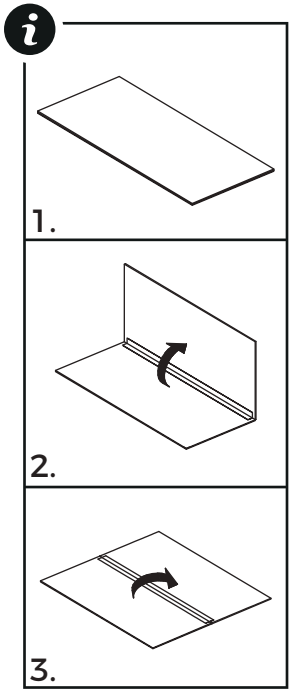
1.
2.
3.


2 ADULTS

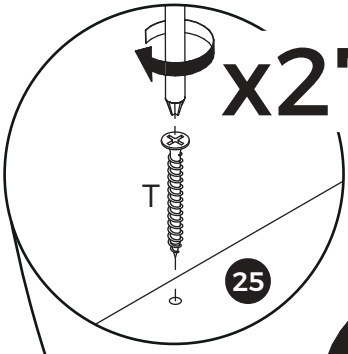
x27
T
25

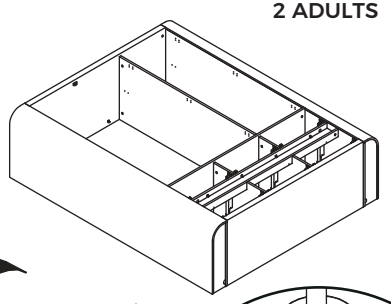


[EN] Flip 180°.
[ES] Gire 180°.

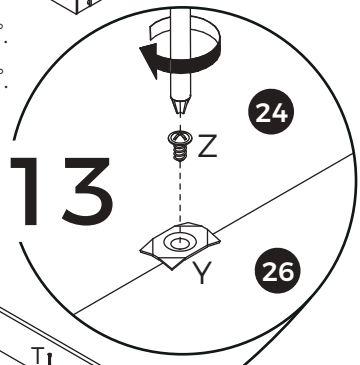
x13
Z
Y
24
26

T
Z
Y
25
24
23
26
27

20

[EN] Please carefully observe the wire lengths of light strips with different numbers.

[ES] Observe detenidamente la longitud de los cables de las tiras de luz de distintos números.

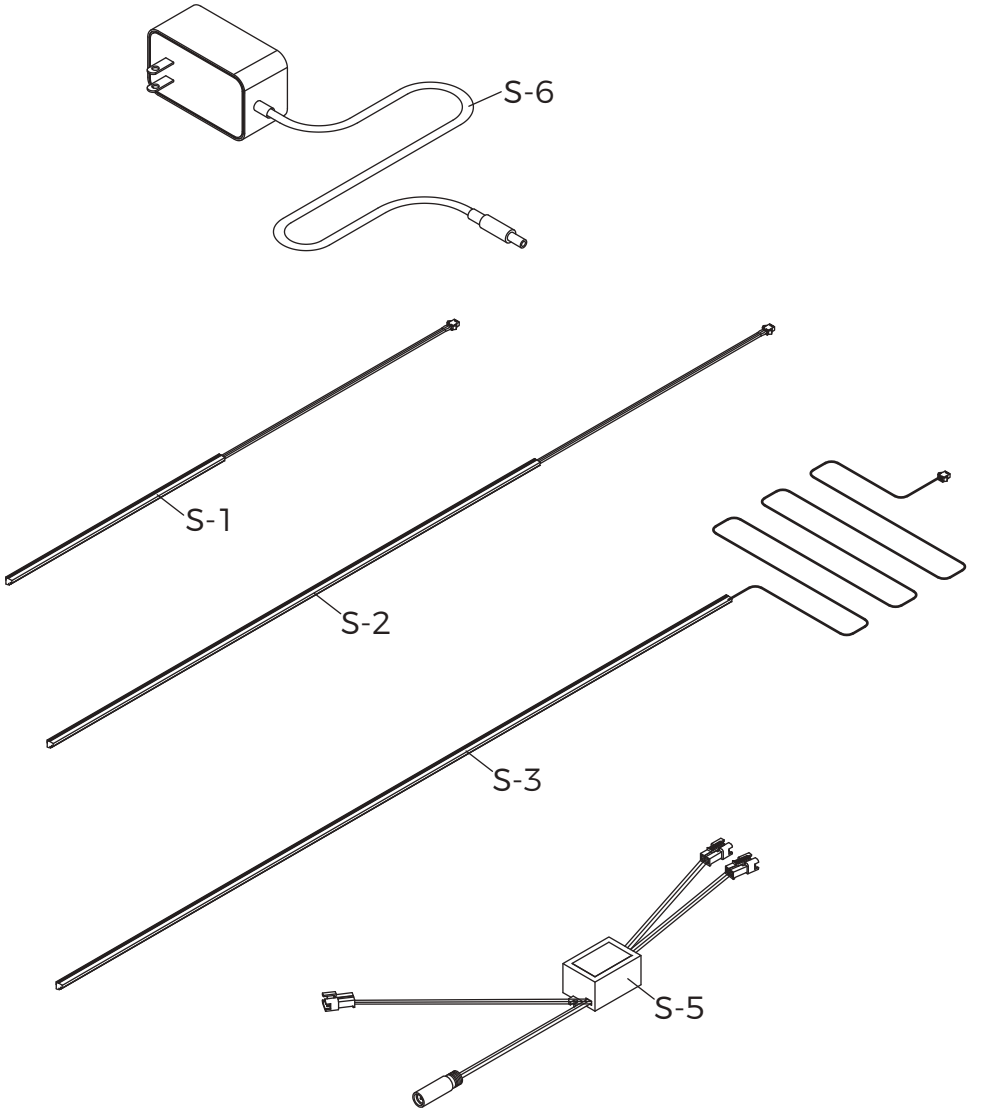

21

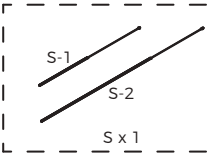



2 ADULTS

[EN] Flip the cabinet over and secure light strips (S-1) and (S-2) to component (S-4).

[ES] Dé la vuelta al armario y fije las tiras de luz (S-1) y (S-2) al componente (S-4).

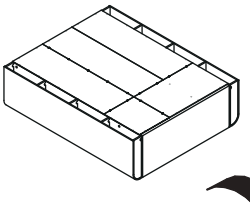

[EN] Flip 90˚.

[ES] Gire 90˚.

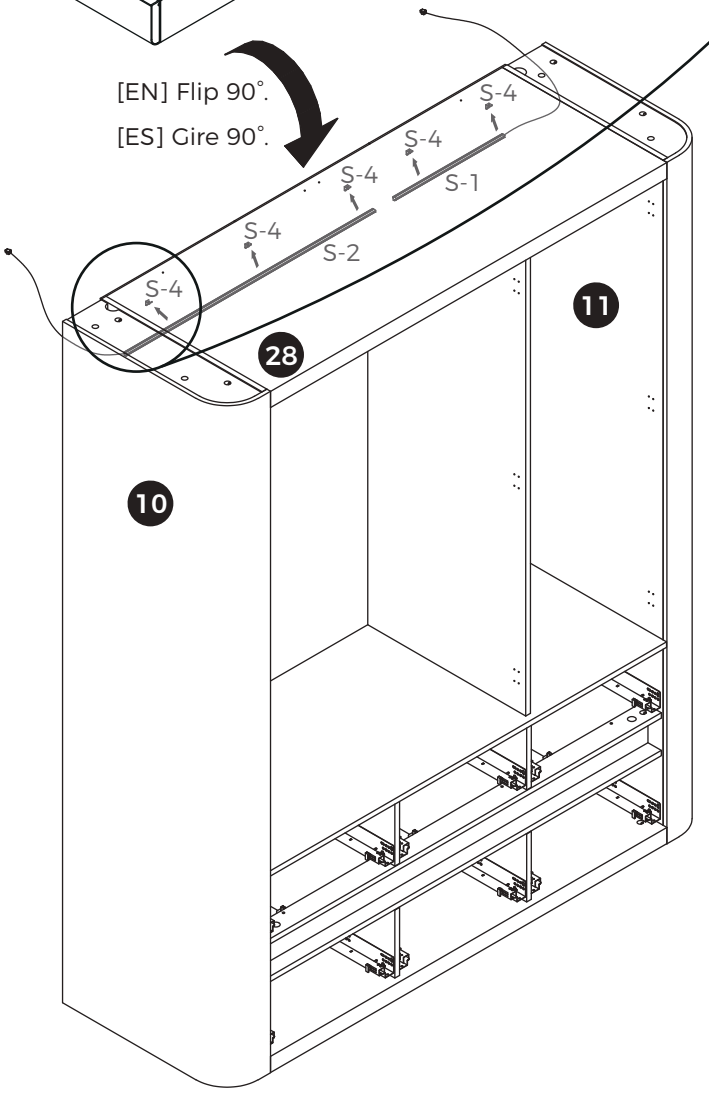

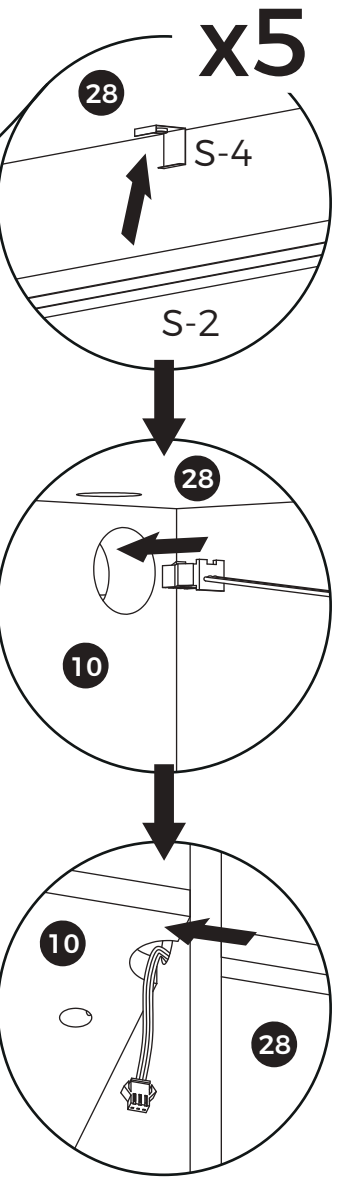

22



H x 2

[EN] Attach component (H) to panel 28 and secure the light strip wire harness.

[ES] Pegue el componente (H) al panel 28 y fije el arnés de cables de la tira de luz.

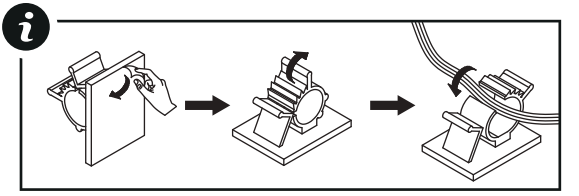

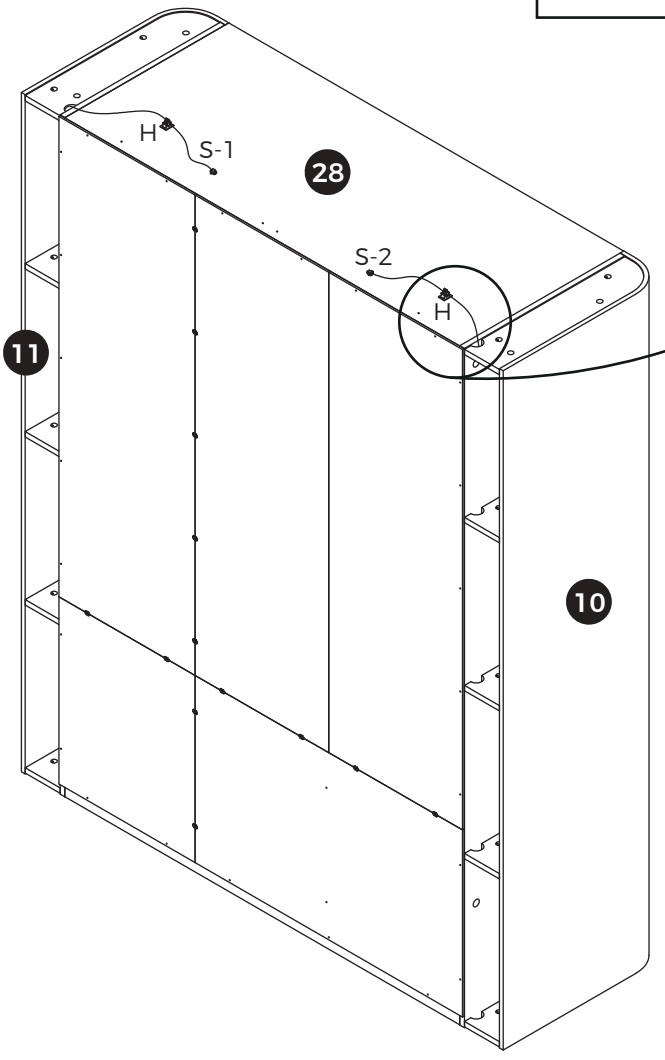

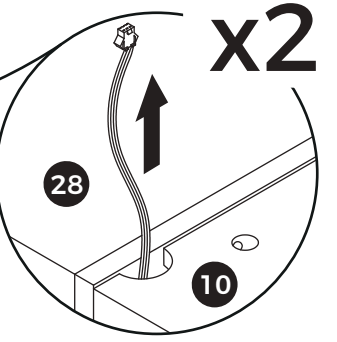

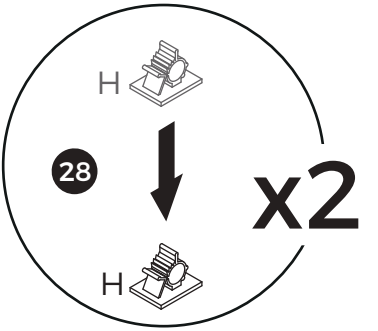

23

Option A



[EN] Install and secure light strip (S-3) to component (S-4), and pass it through panels 18, 10. If you select Option B, perform steps 23 and 24 in the reverse direction.

[ES] Instale y fije la tira de luz (S-3) al componente (S-4), y pásela a través de los paneles 18, 10. Si selecciona la opción B, realice los pasos 23 y 24 en sentido inverso.

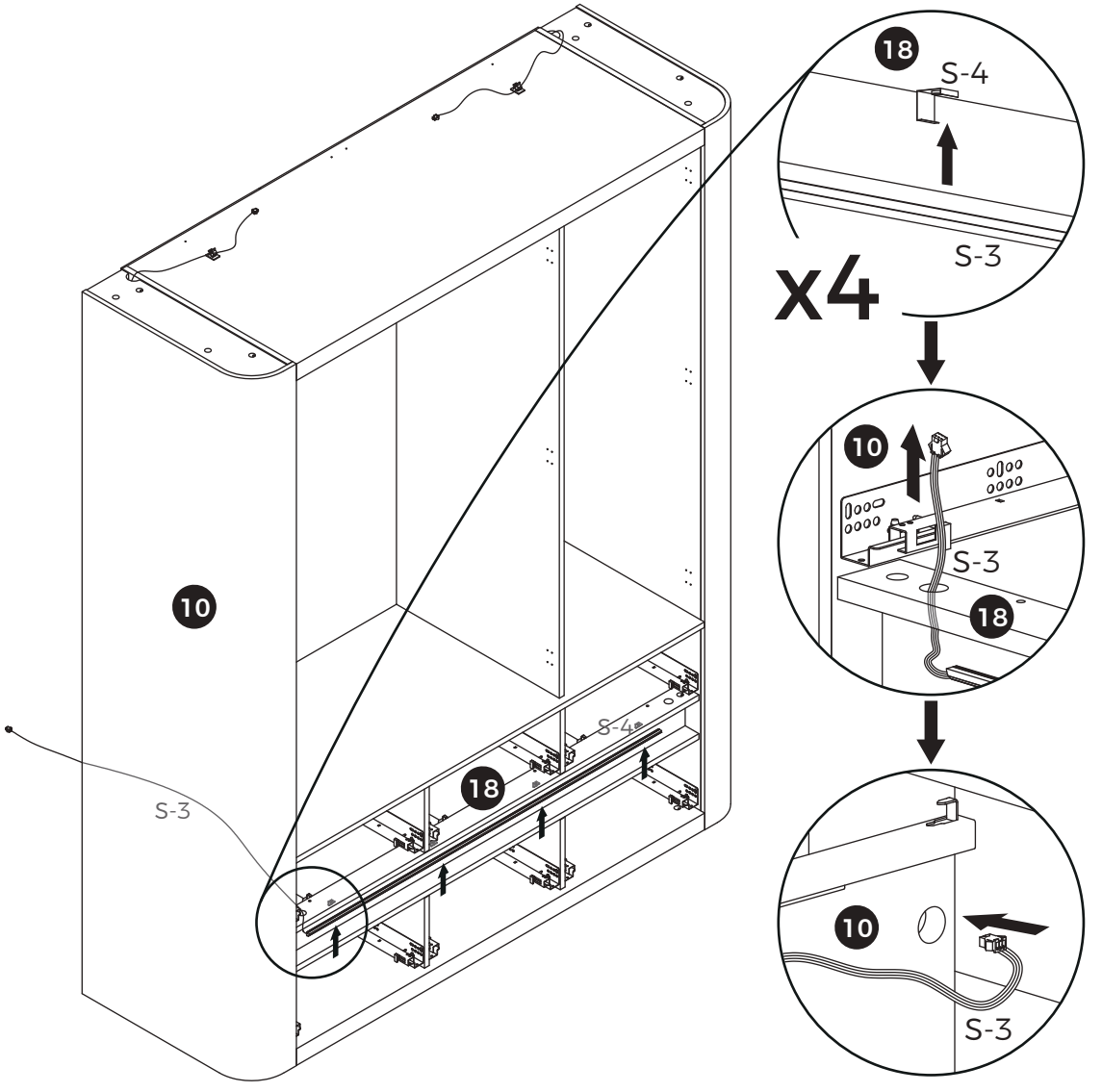

24



H x 2

Option A

[EN] Attach part (H) to Panel 10 and secure the light strip wire (S-3).
This step prevents the sliding rail (G) from pulling and damaging (S-3).

[ES] Pegue la pieza (H) en el Panel 10 y fije el cable de la tira de luz (S-3).
Este paso evita que el riel deslizante (G) tire y dañe la pieza (S-3).

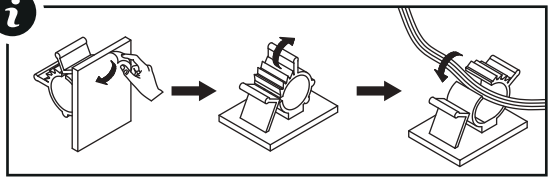

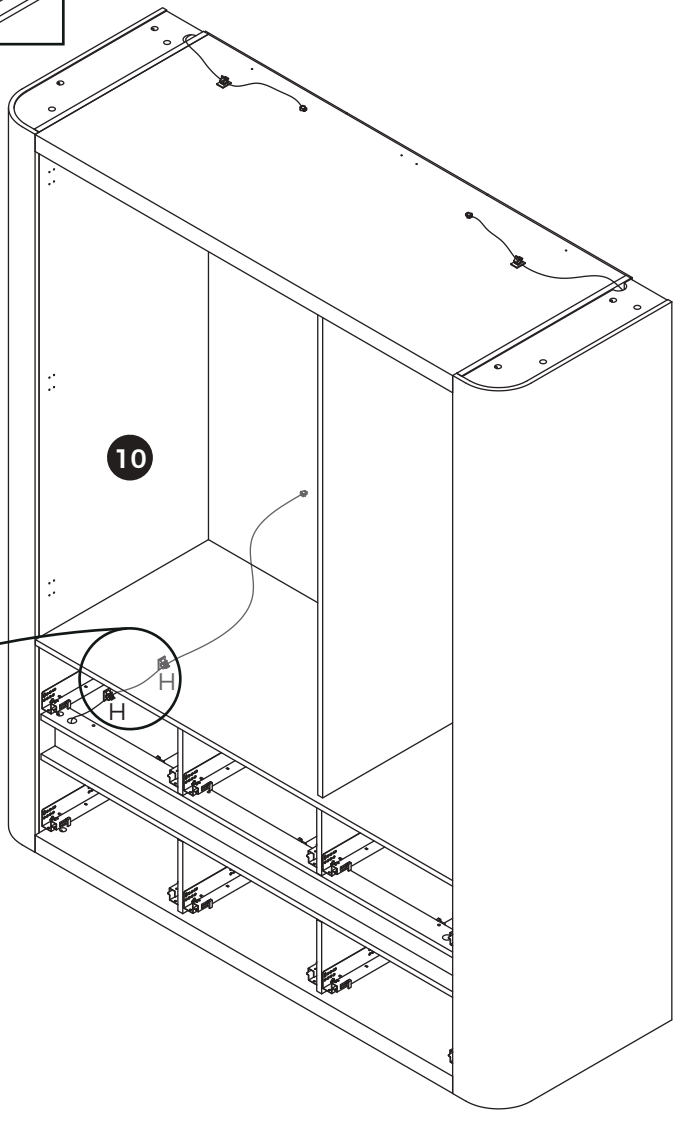

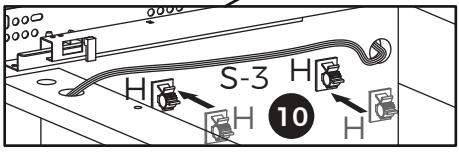

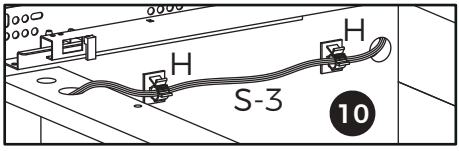

25

Option A

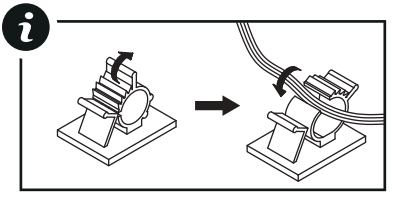

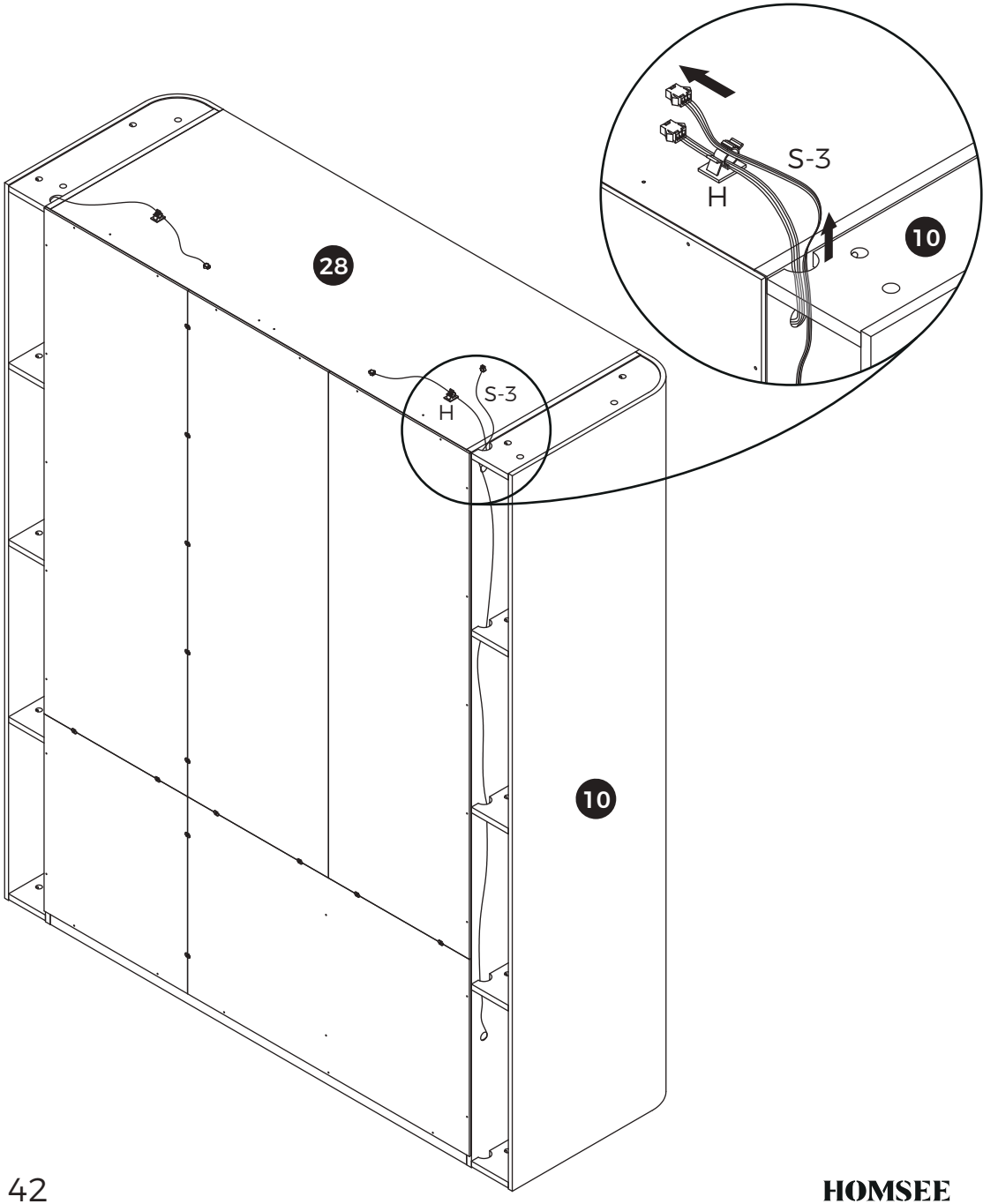

26



Option A

[EN] Secure component (S-5) to panel 28 using screw (E), and connect light strips (S-1), (S-2), (S-3) to component (S-5).

[ES[Fije el componente (S-5) al panel 28 mediante el tornillo (E), y conecte las tiras de luz (S-1), (S-2), (S-3) al componente (S-5).

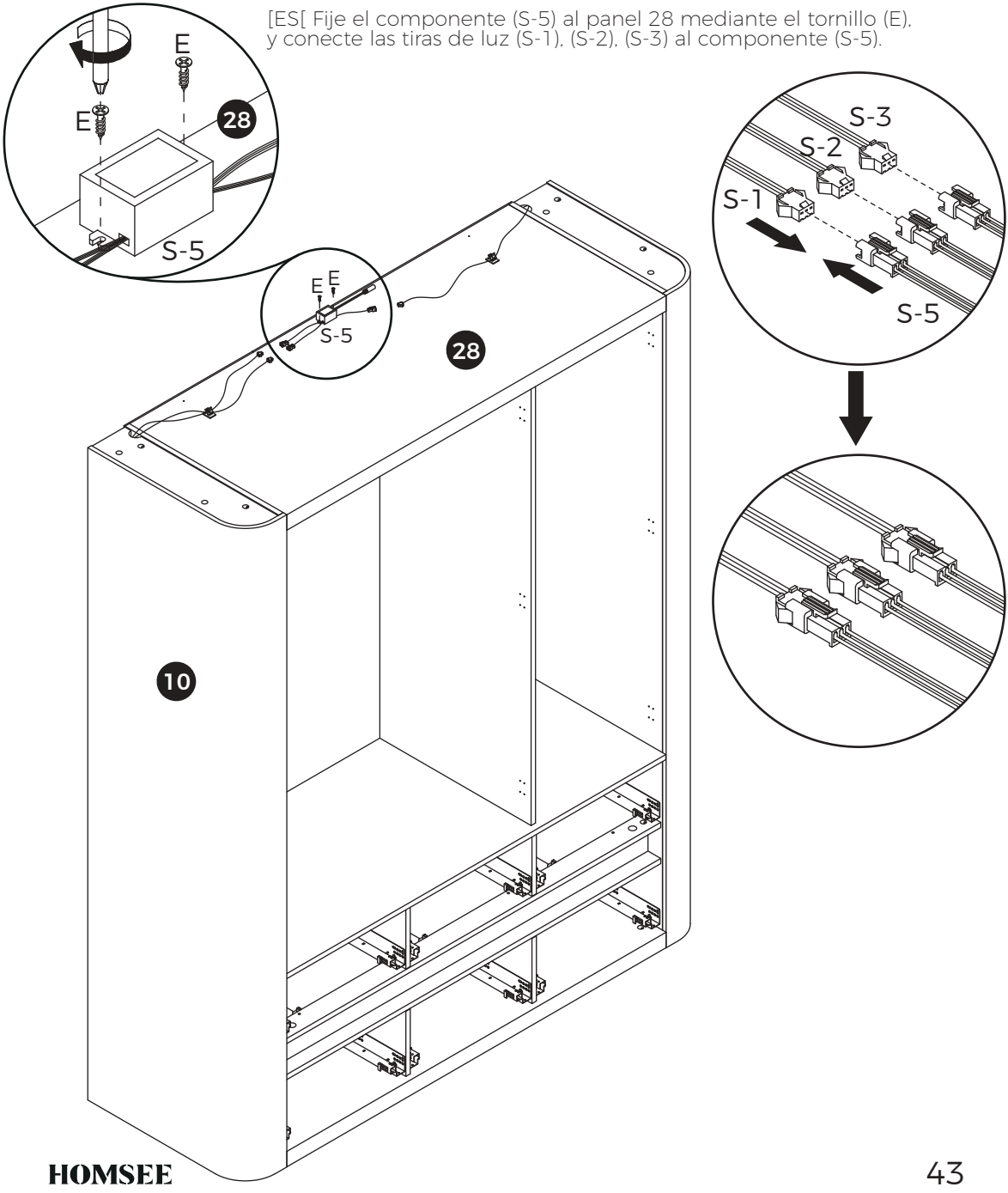

27

Option A

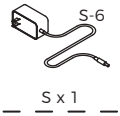

[EN] Connect component (S-5) to component (S-6).

[ES] Conecte el componente (S-5) al componente (S-6).

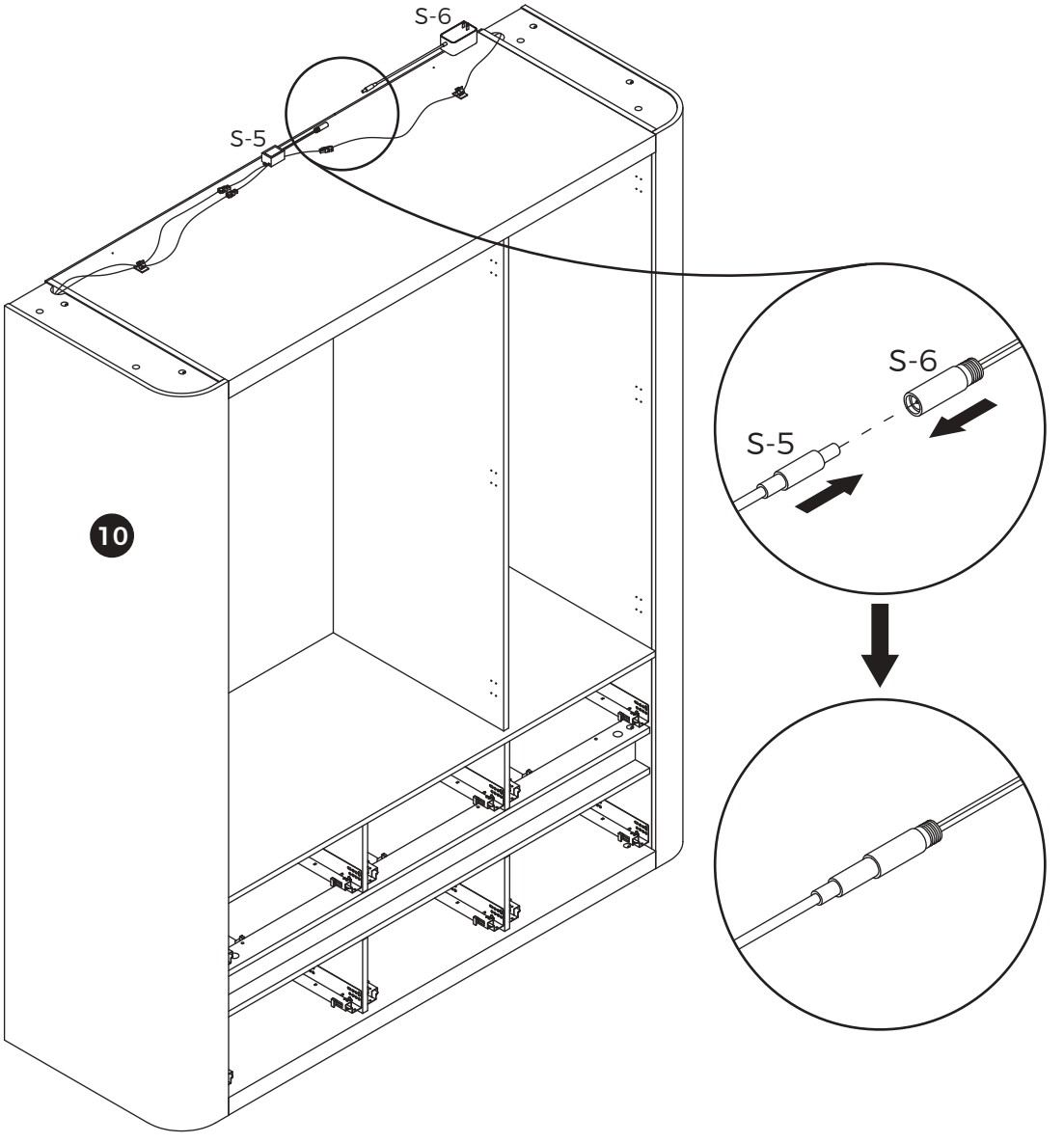

28

Option A

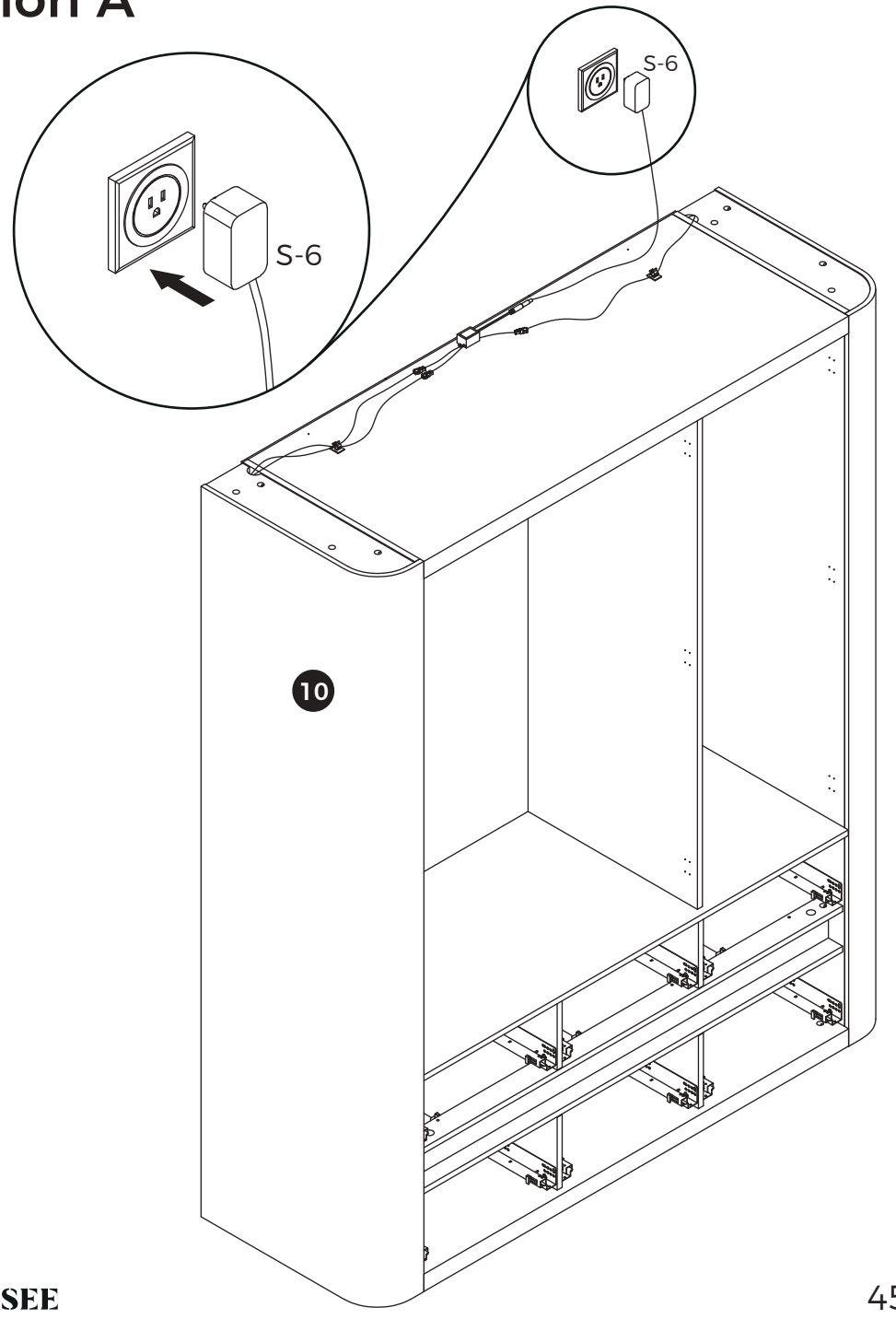

29



Option B

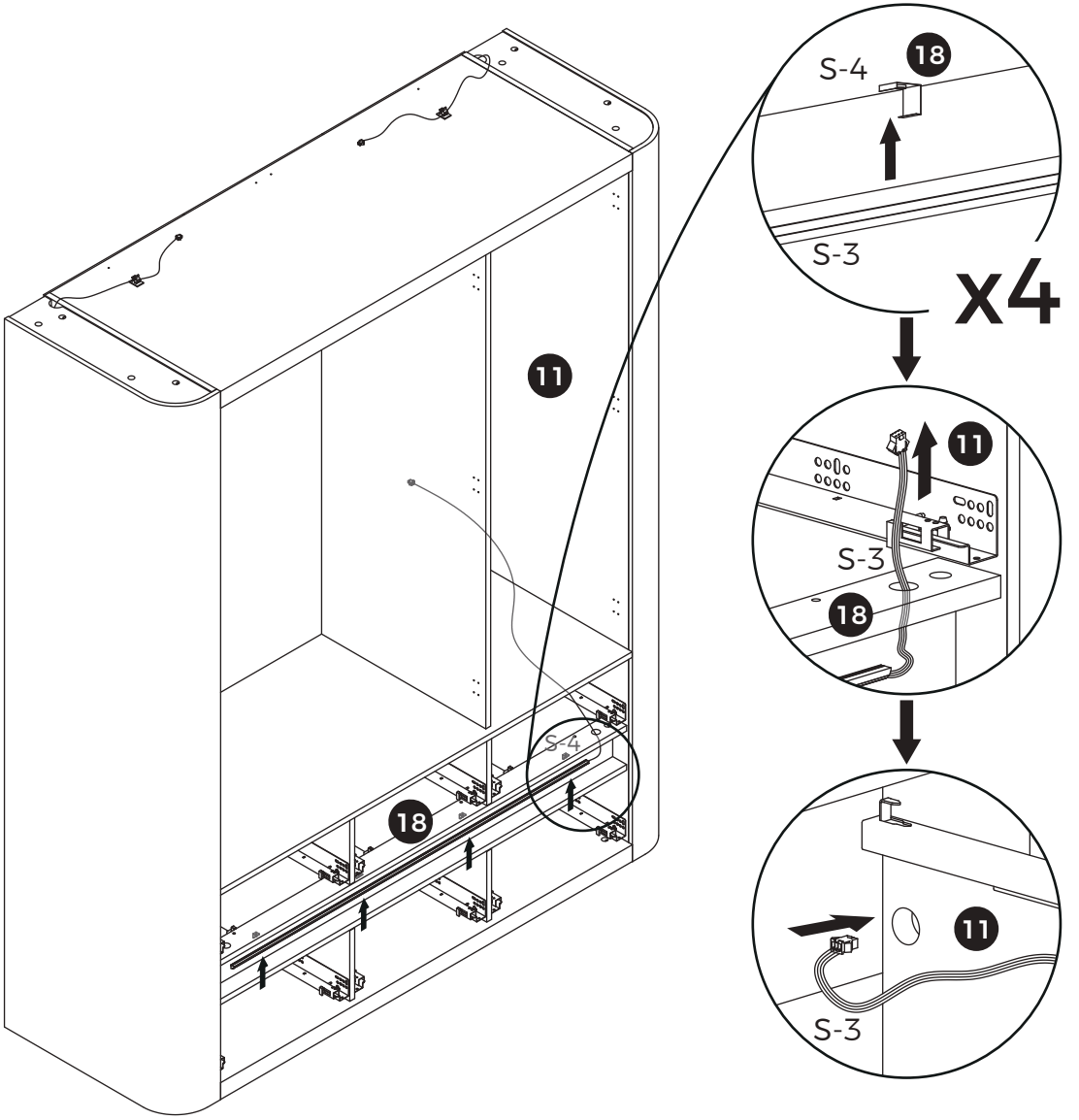

30



H x 2

Option B

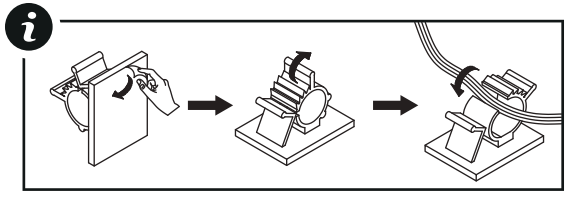

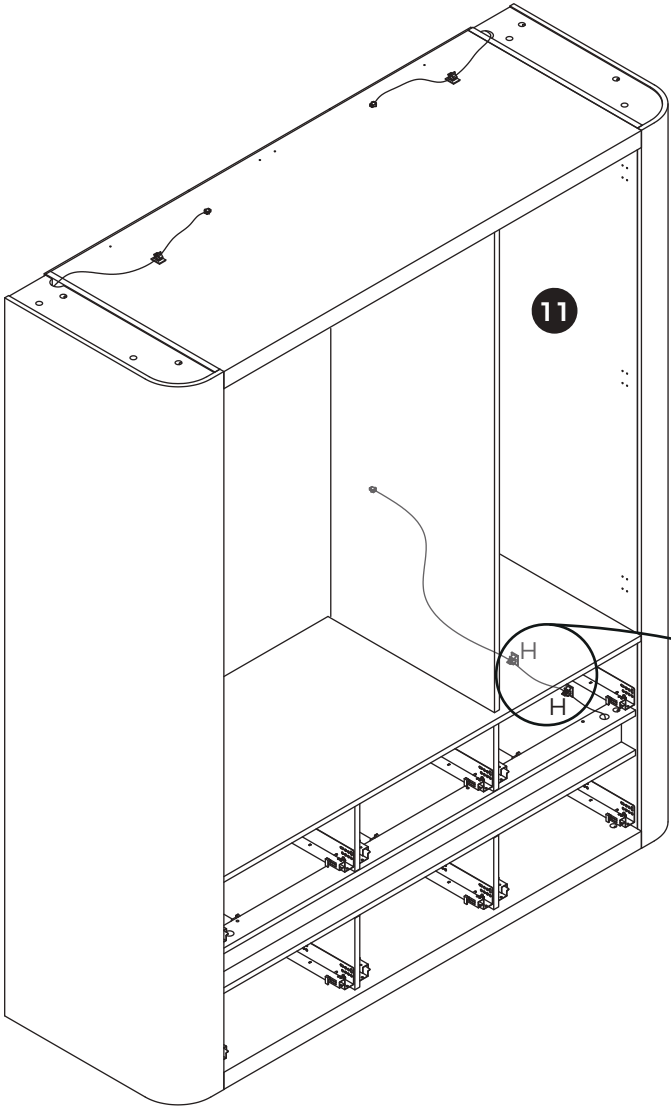

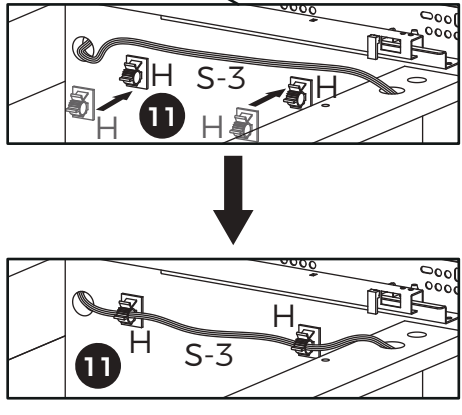

31

Option B

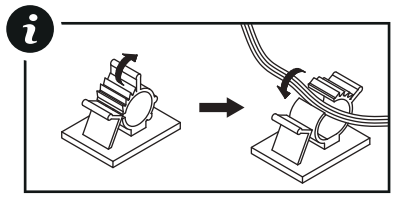

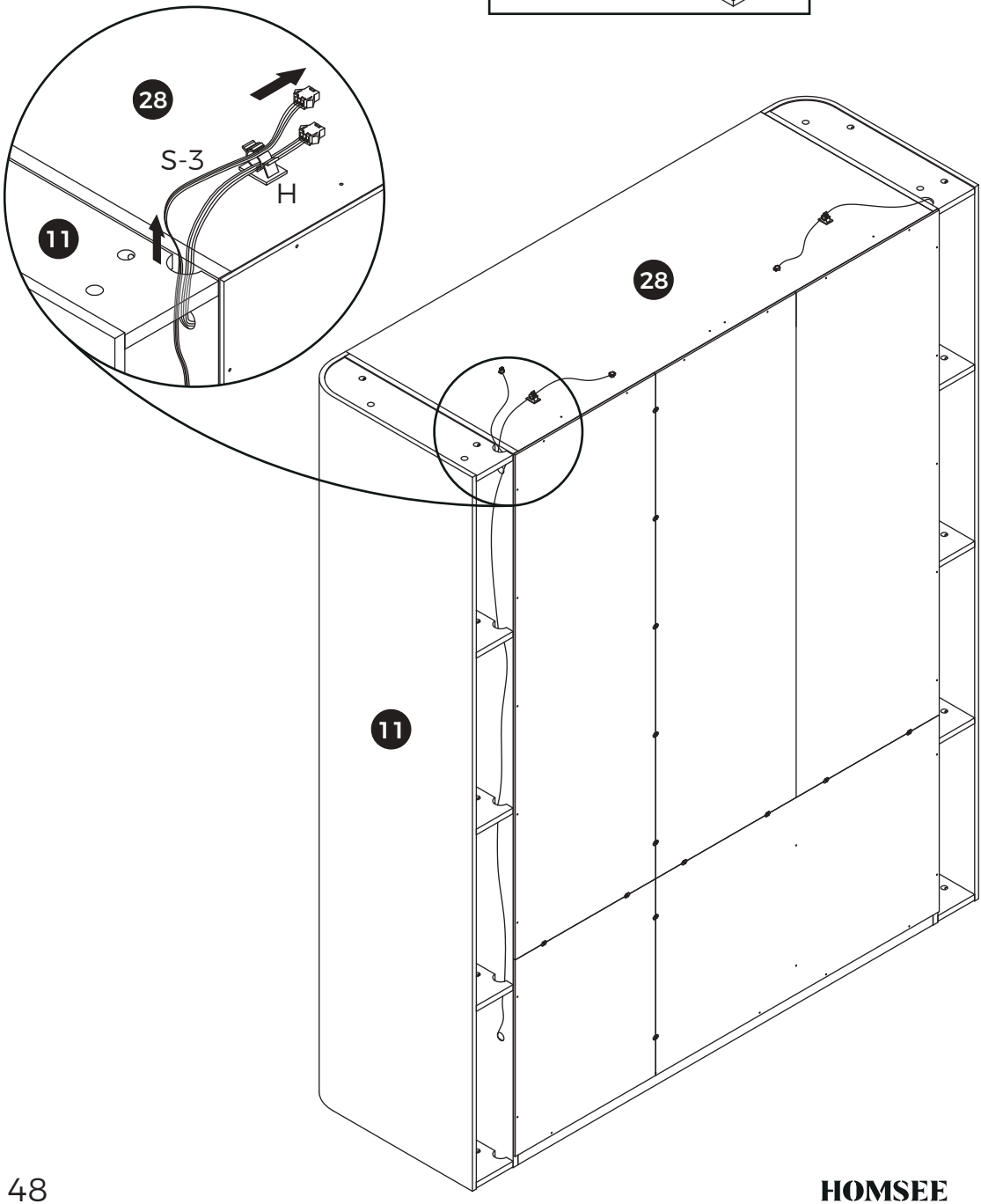

32

Option B



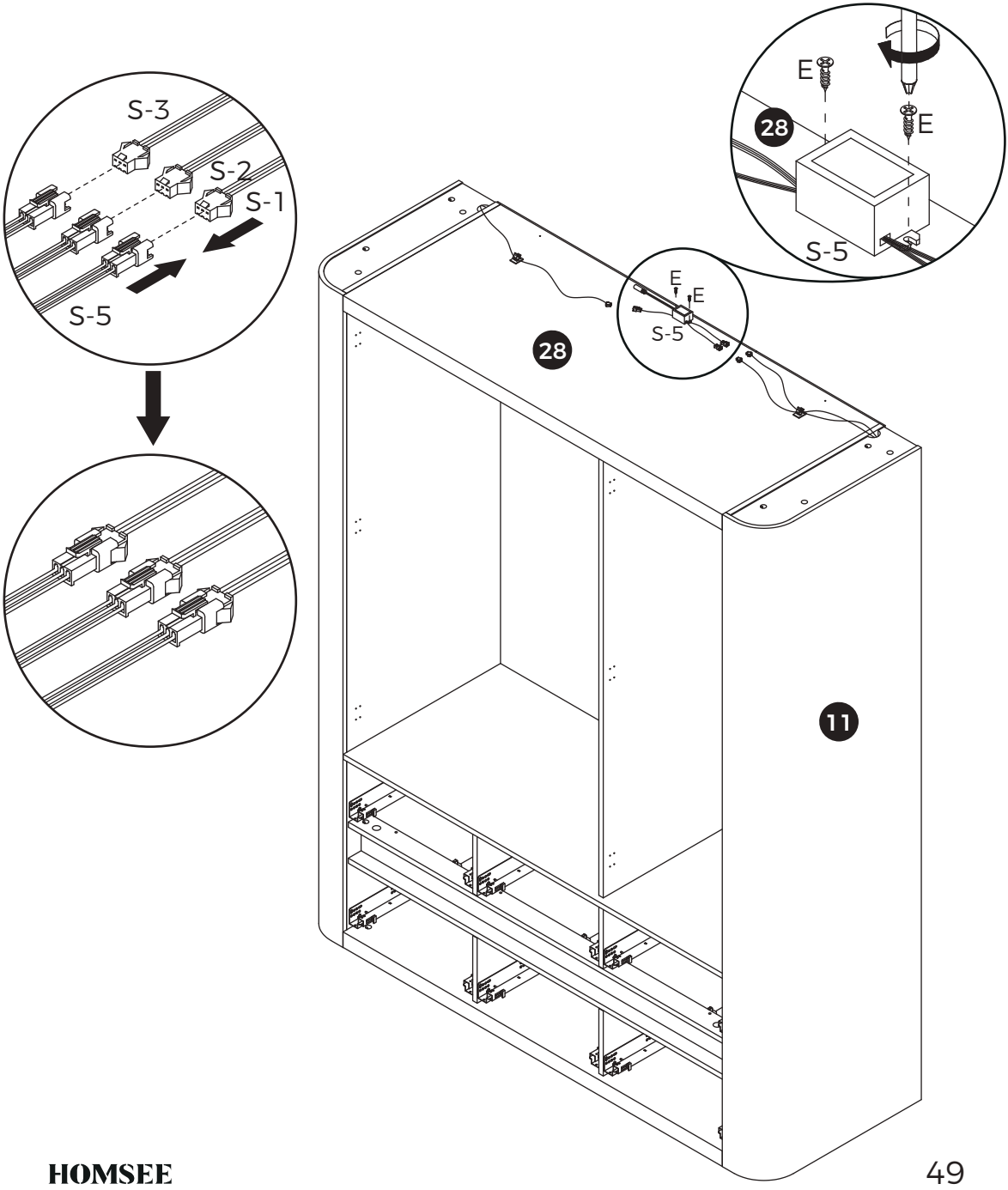

33

Option B

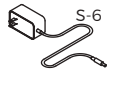

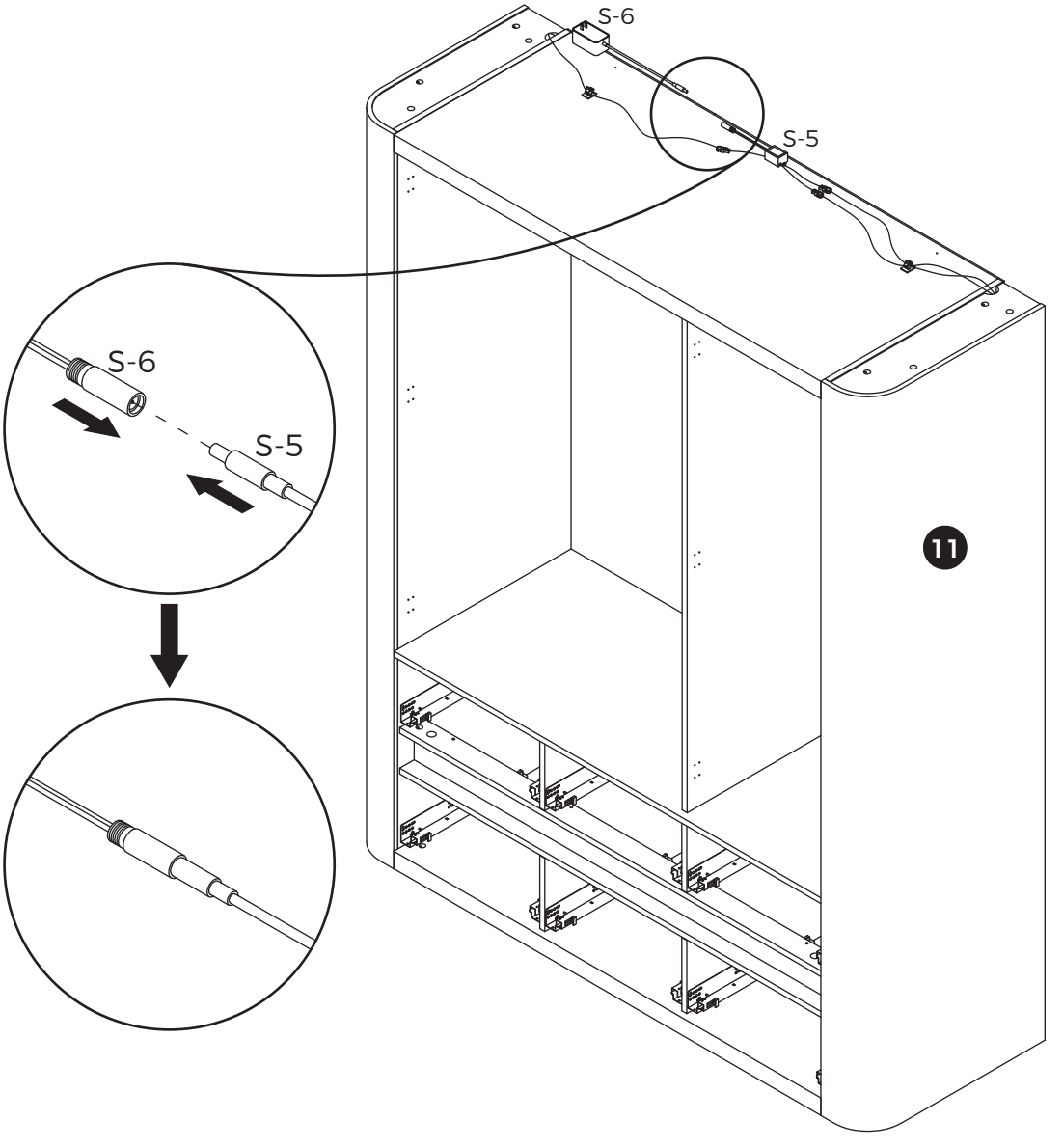

34

Option B

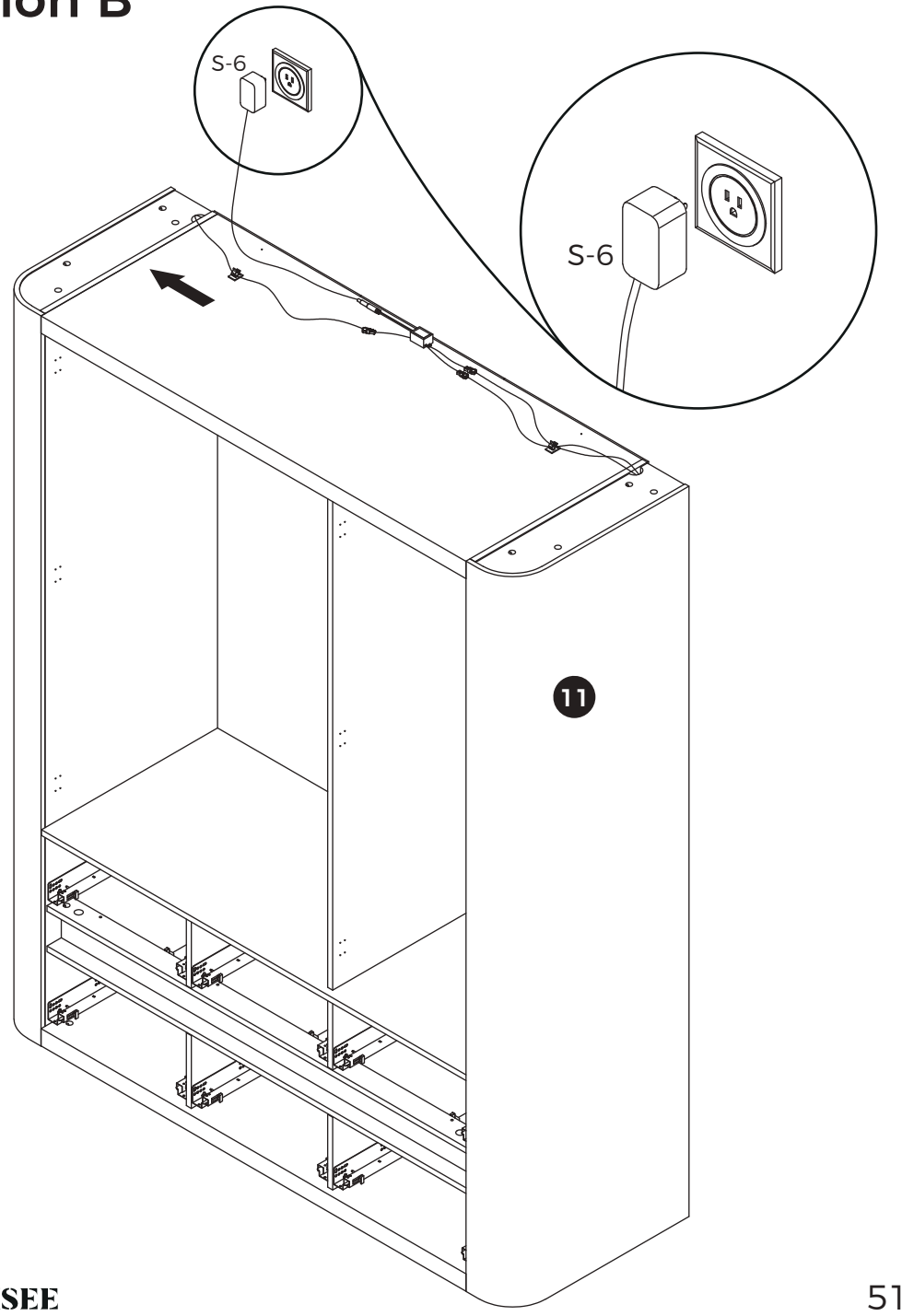

35



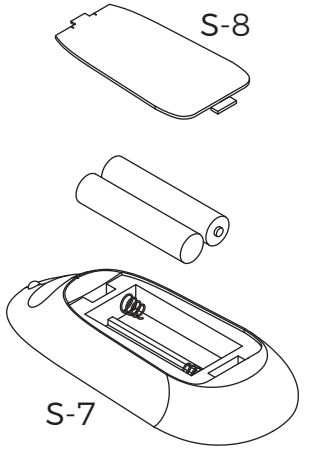

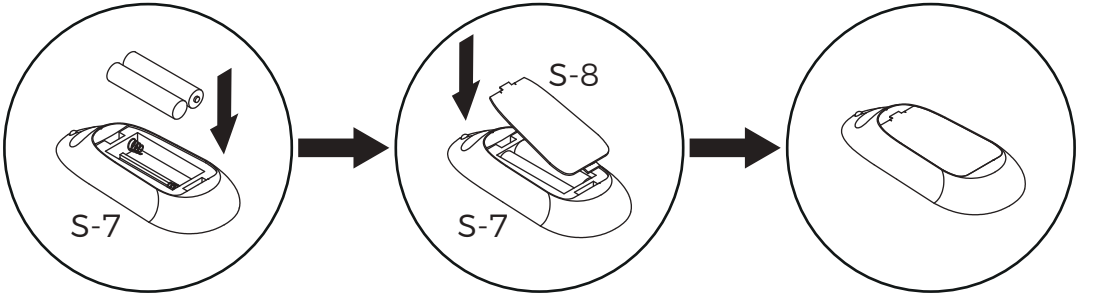

[EN] Please bring two AA batteries.

[ES] Por favor, proporcione dos pilas AA usted mismo.

36

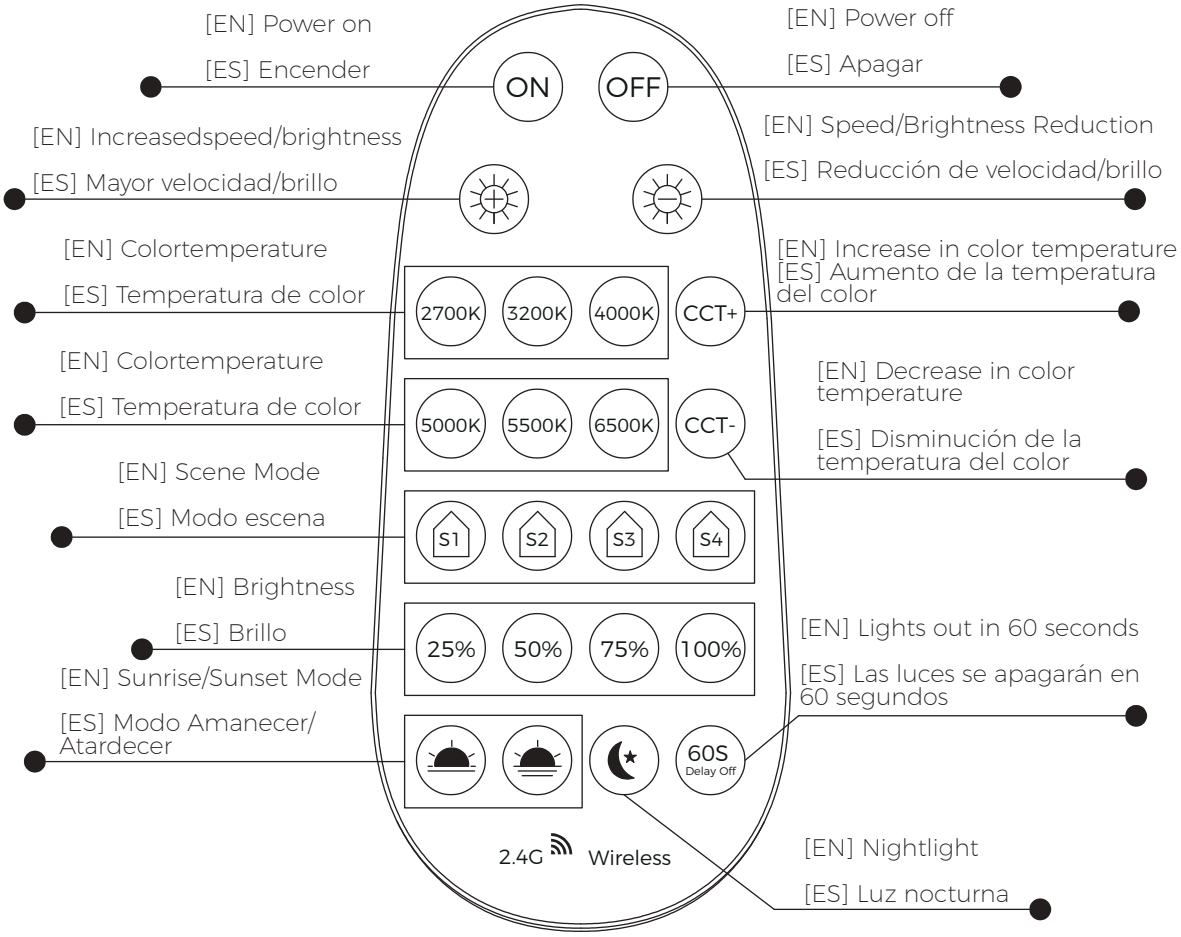
[EN] Power on
[ES] Encender
ON
OFF
[EN] Power off
[ES] Apagar
[EN] Increasedspeed/brightness
[ES] Mayor velocidad/brillo
[EN] Speed/Brightness Reduction
[ES] Reducción de velocidad/brillo
[EN] Colortemperature
[ES] Temperatura de color
2700K
3200K
4000K
CCT+
[EN] Increase in color temperature
[ES] Aumento de la temperatura del color
[EN] Colortemperature
[ES] Temperatura de color
5000K
5500K
6500K
CCT-
[EN] Decrease in color temperature
[ES] Disminución de la temperatura del color
[EN] Scene Mode
[ES] Modo escena
S1
S2
S3
S4
[EN] Brightness
[ES] Brillo
25%
50%
75%
100%
[EN] Lights out in 60 seconds
[ES] Las luces se apagarán en 60 segundos
[EN] Sunrise/Sunset Mode
[ES] Modo Amanecer/ Atardecer
60S
Delay Off
2.4G
Wireless
[EN] Nightlight
[ES] Luz nocturna

37



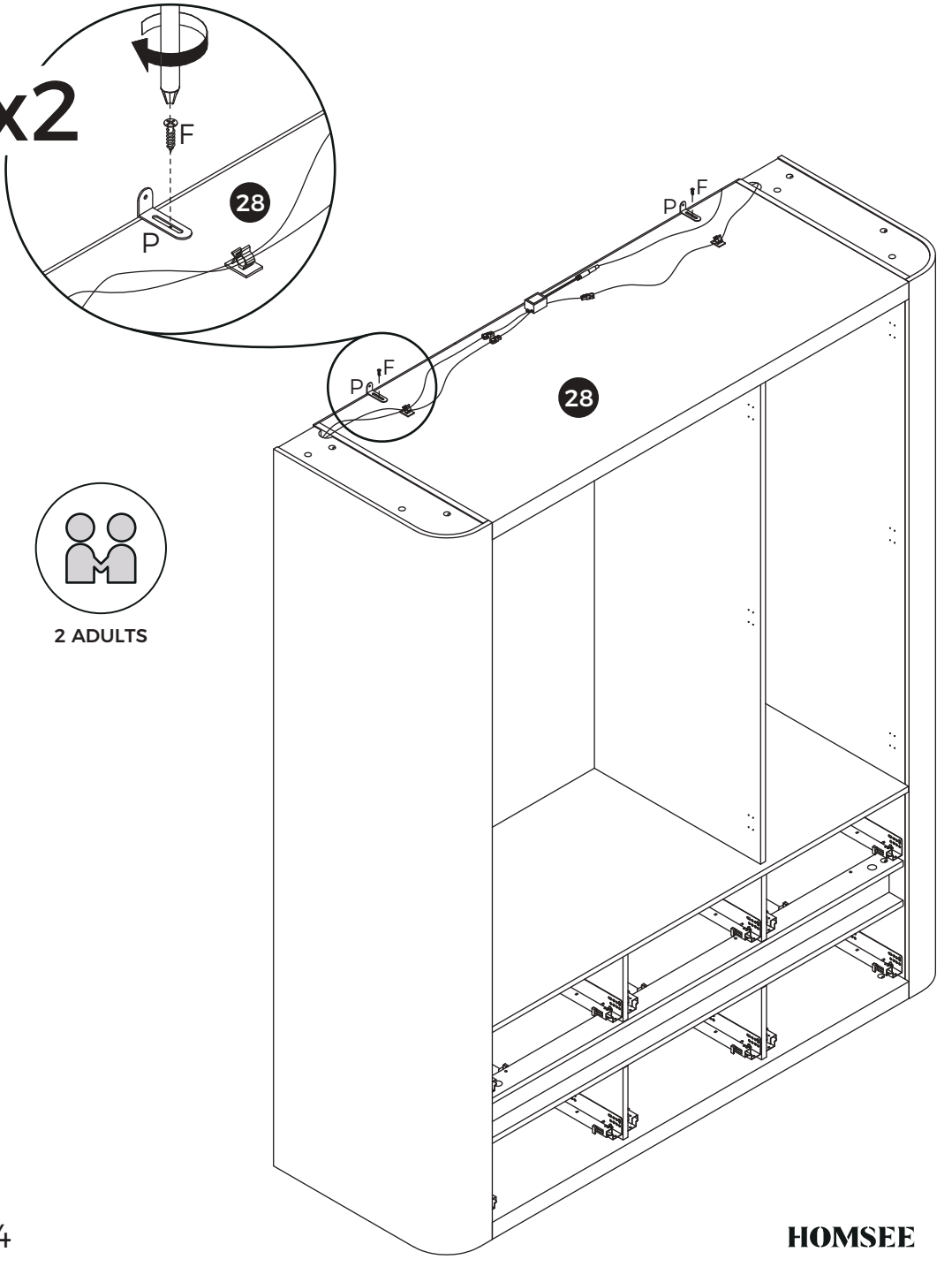

2 ADULTS

38



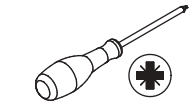

[EN] Install anti-tipping device as shown.

[ES] Instale el dispositivo antivuelco como se muestra.

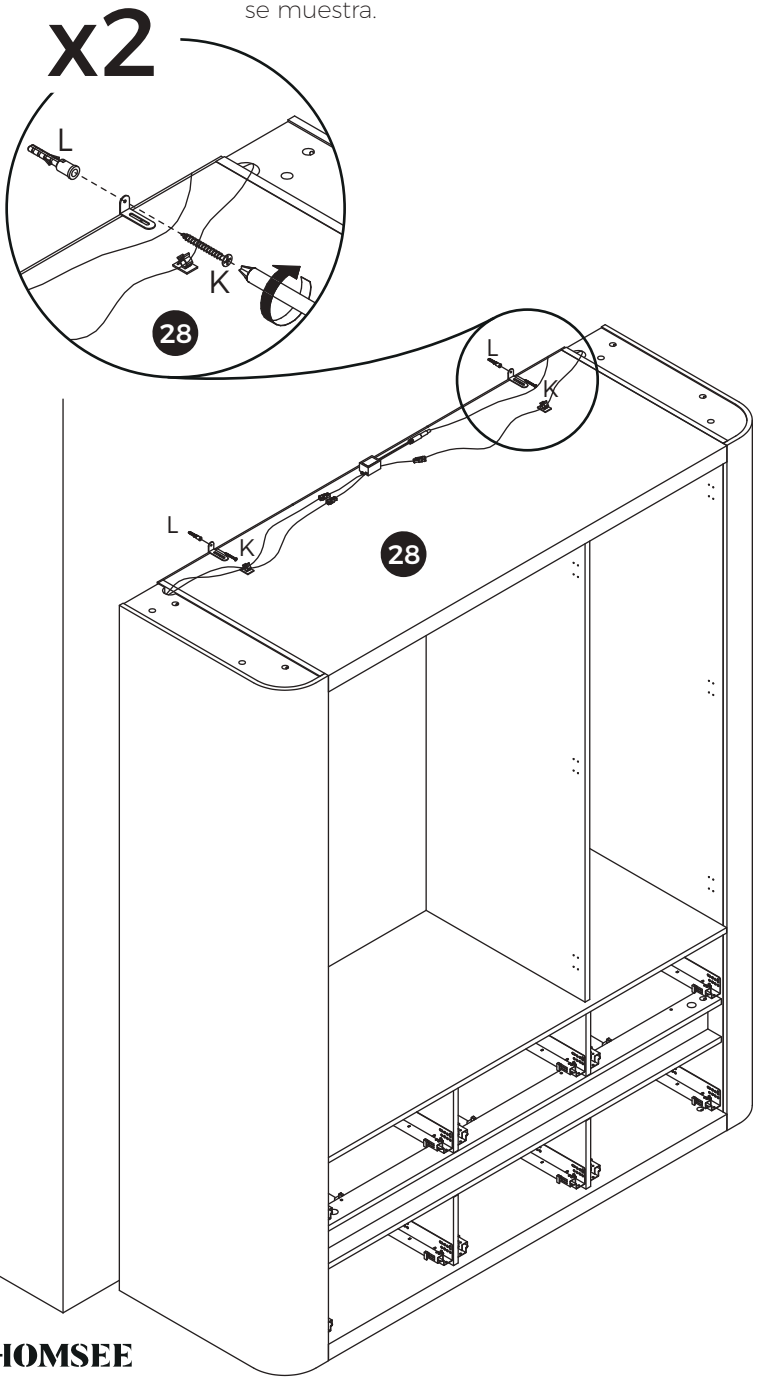

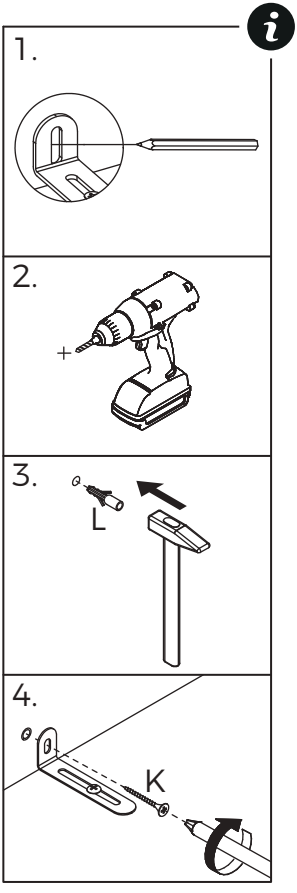



2 ADULTS

39



[EN] Install component (V) and component (W) onto component (X).

[ES] Instale el componente (V) y el componente (W) sobre el componente (X).

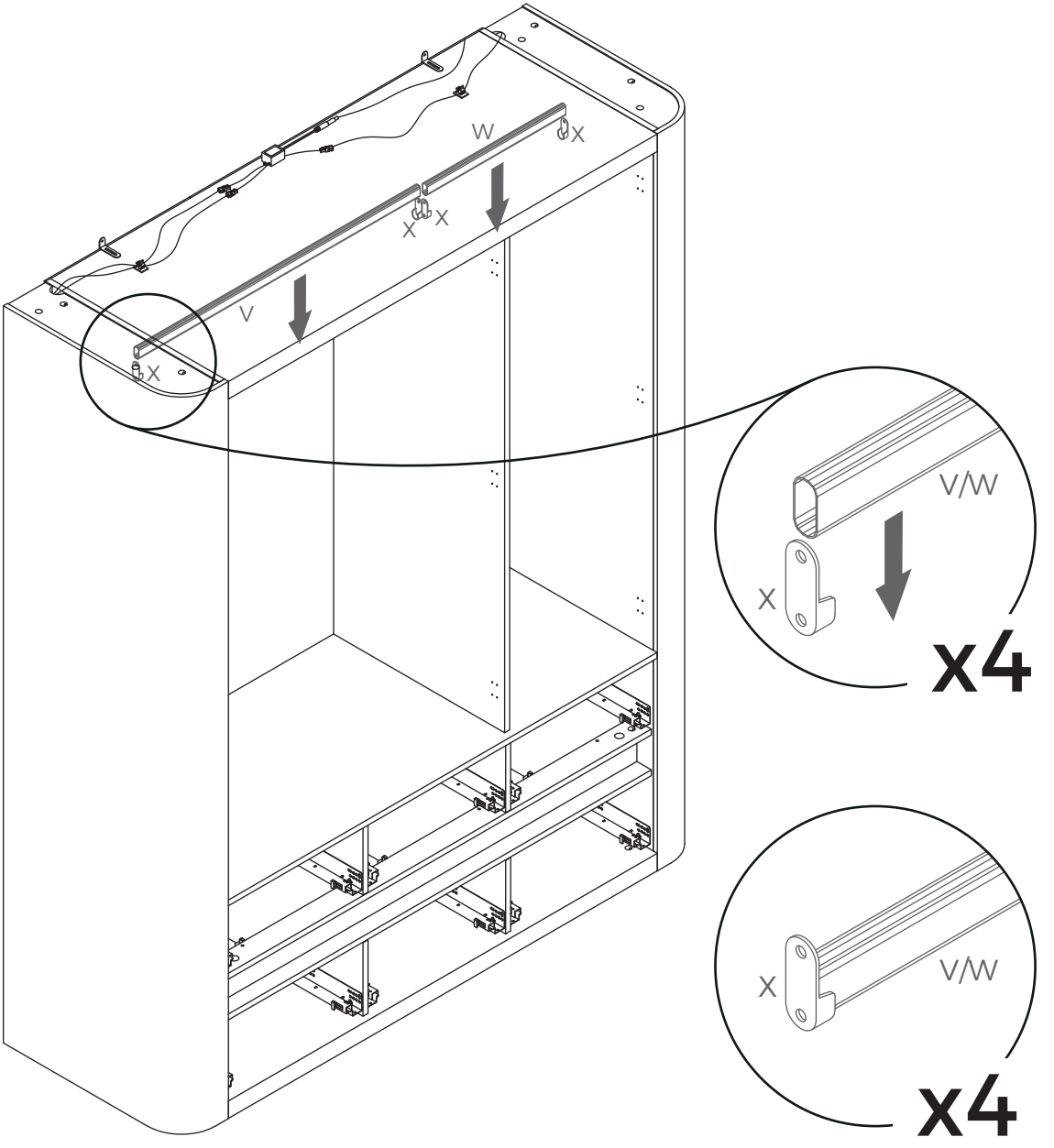

40

[EN] Pay attention to the difference between the middle parts of the two types of door hinges.

[ES] Preste atención a la diferencia entre las partes medias de los dos tipos de bisagras de puerta.

- [EN] Door hinges (M) are used for outer door panels.

  [ES] Las bisagras de puerta (M) se utilizan para los paneles de puerta exteriores.

- [EN] Door hinges (U) are used for middle door panels.

  [ES] Las bisagras de puerta (U) se utilizan para los paneles de puerta centrales.

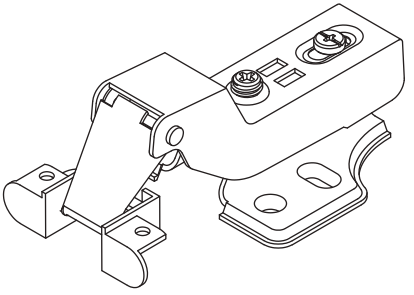

M

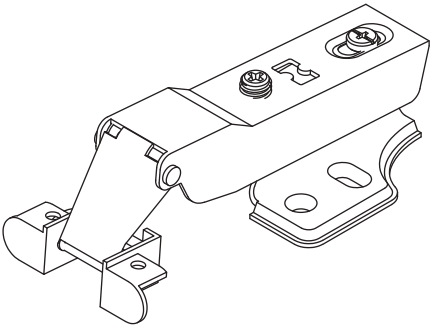

U

41



[EN] Secure hinge (U) to glass door panel (29) using screw (R).

[ES] Fije la bisagra (U) al panel de puerta de vidrio (29) mediante el tornillo (R).

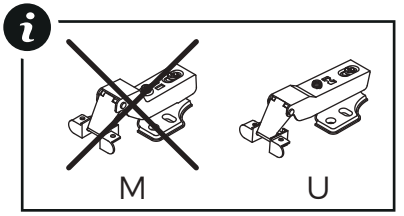

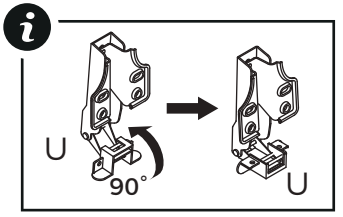

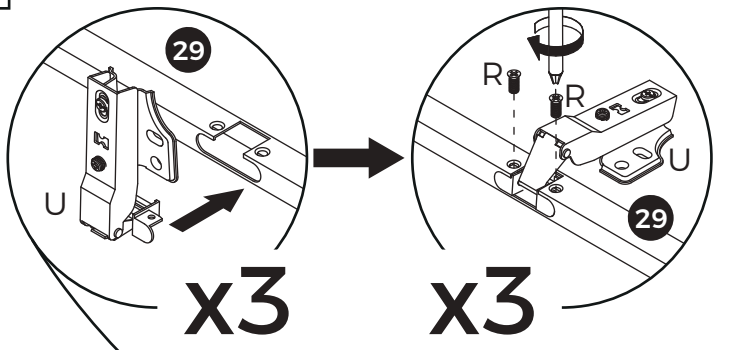

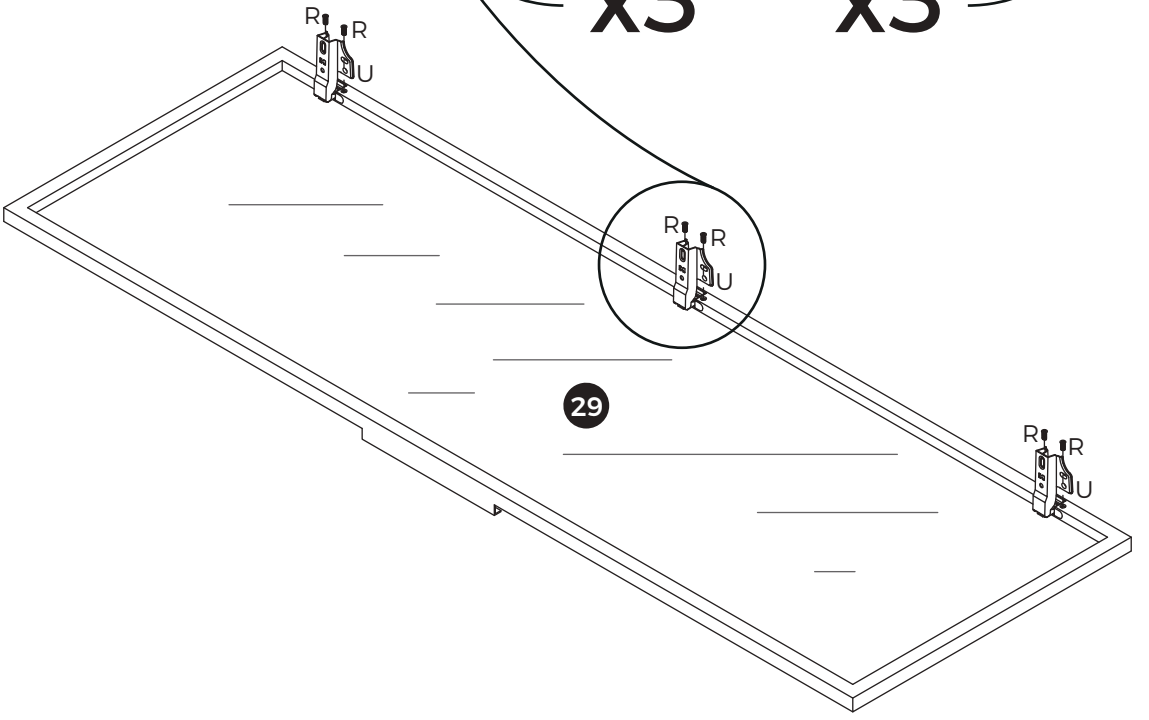

42

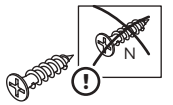

F x 12

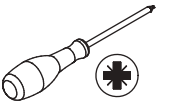

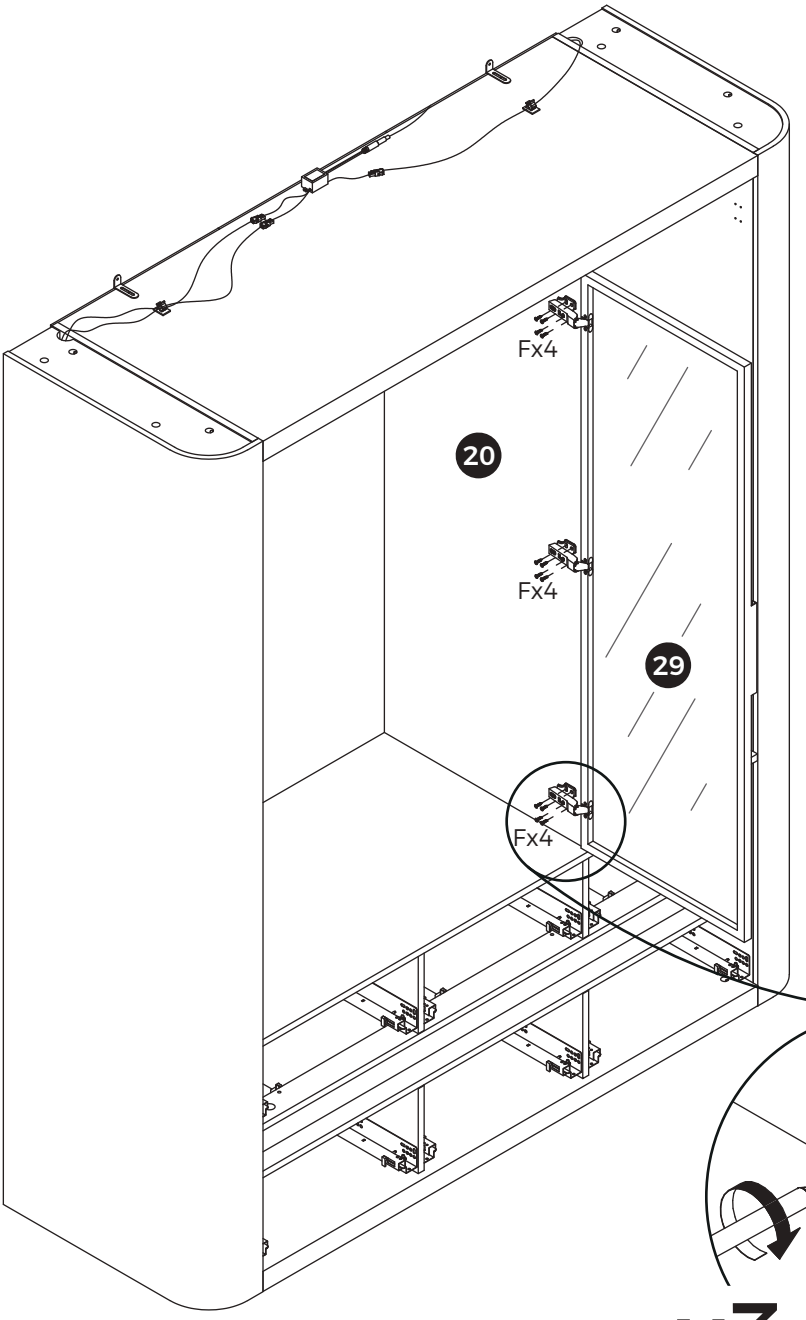



2 ADULTS

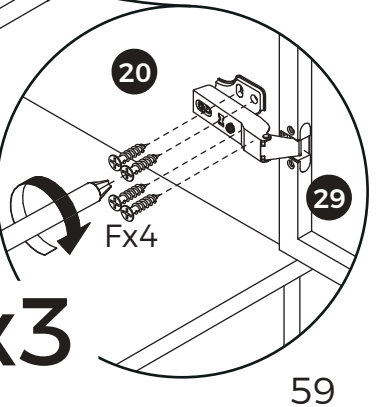

x3

43



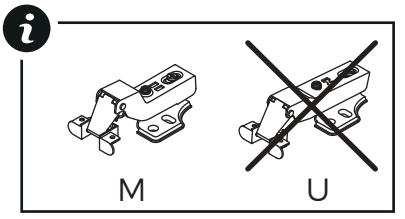

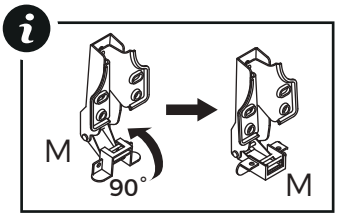

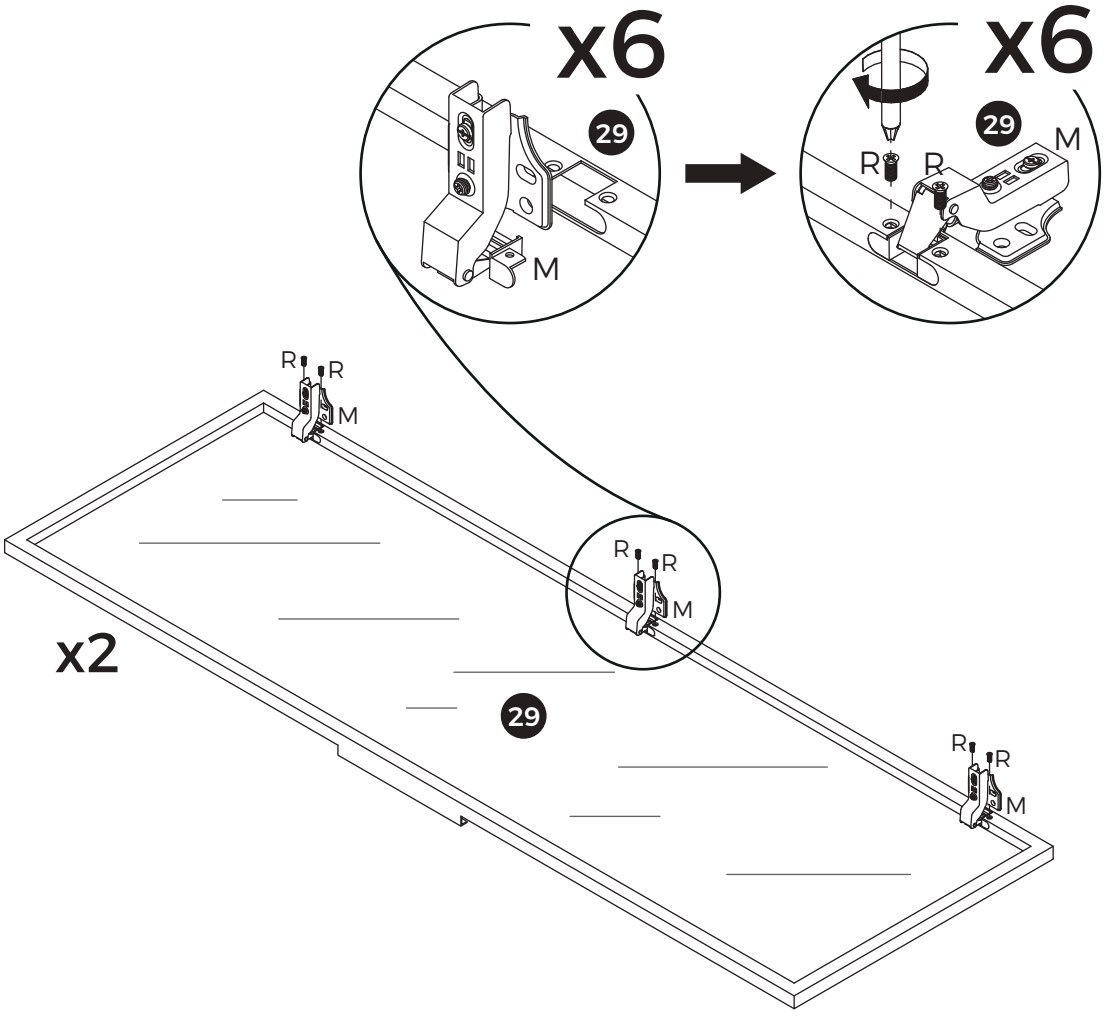

44

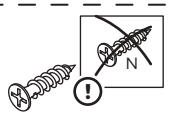

F x 24

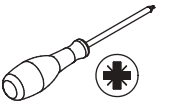

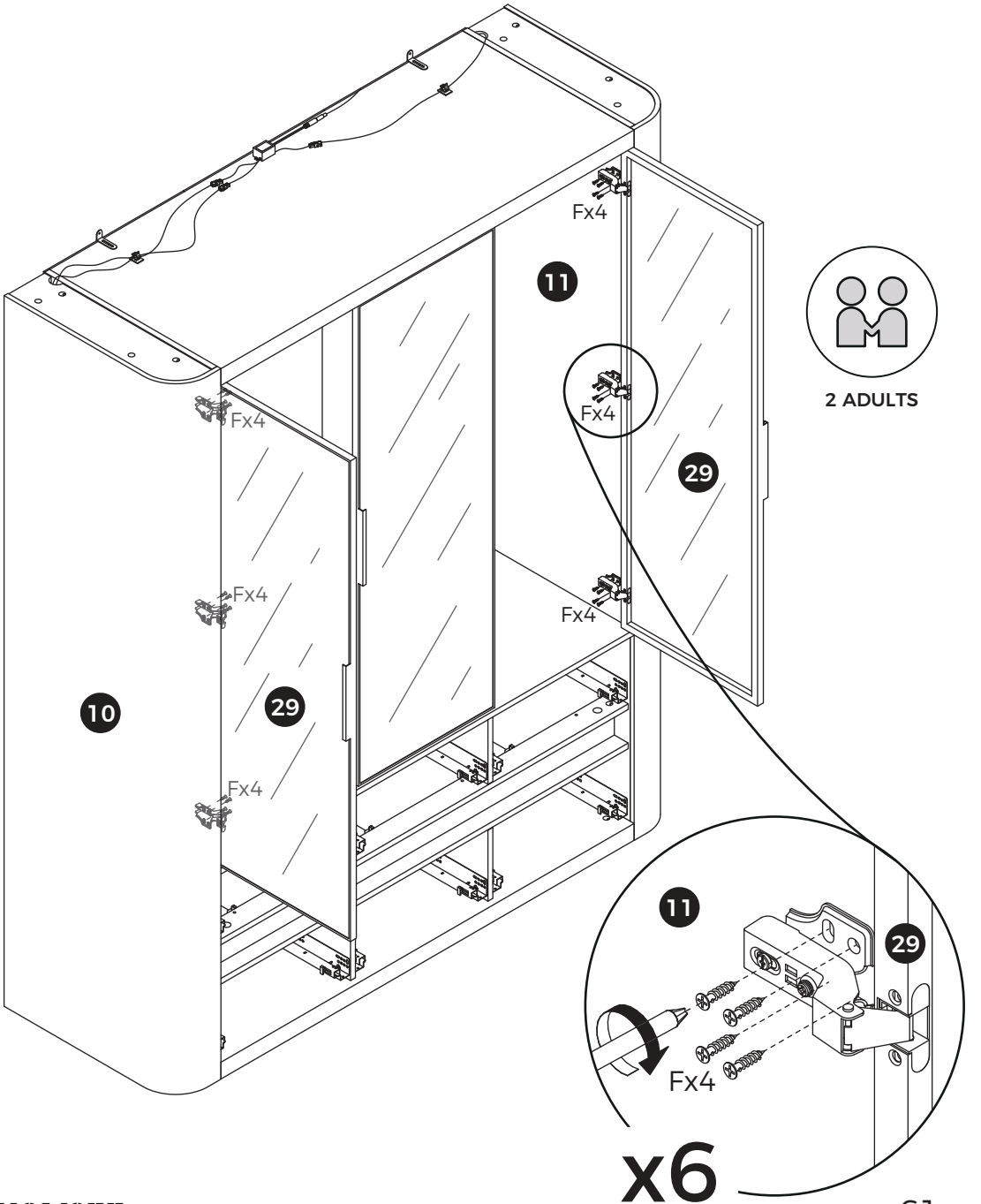

2 ADULTS

x6

45



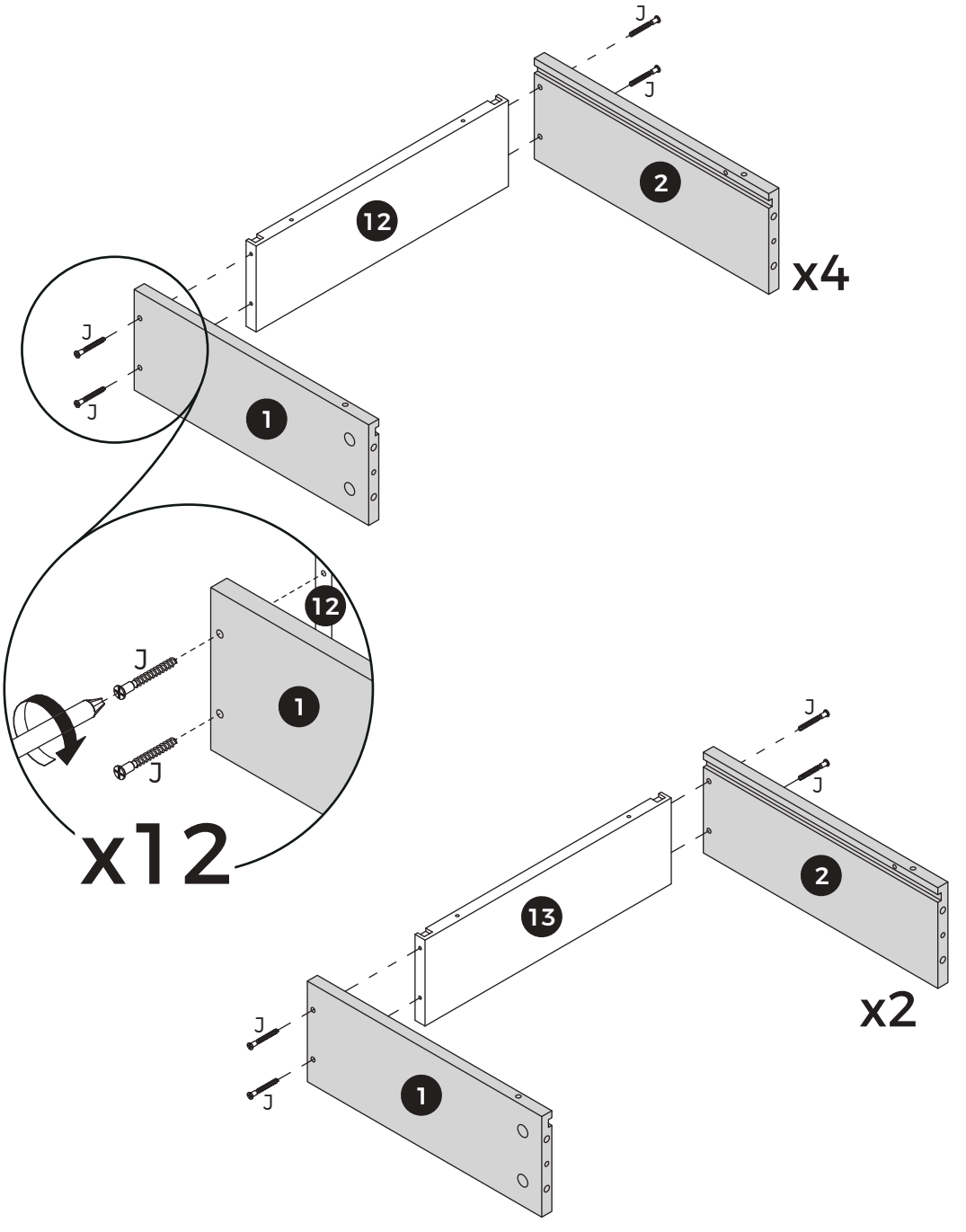

46

[EN] Insert panels 14 and 15 along the available slots.

[ES] Inserte los paneles 14 y 15 a lo largo de las ranuras disponibles.

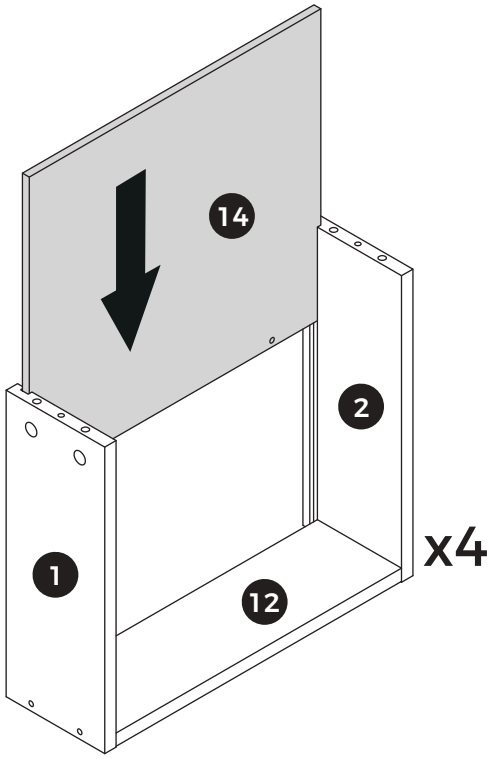

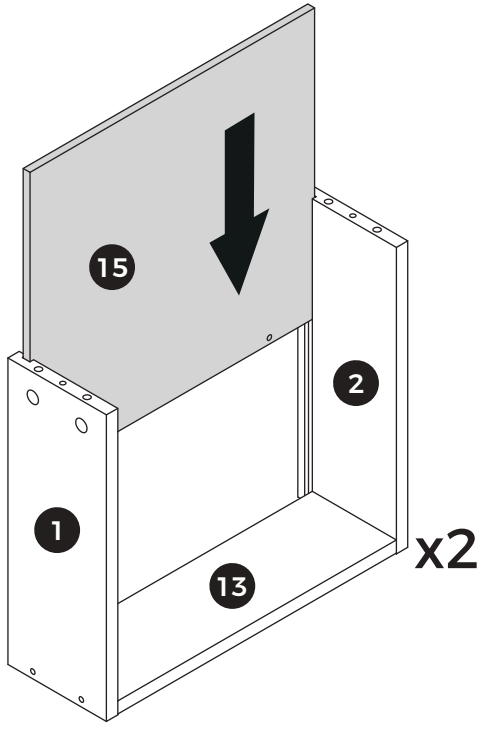

47



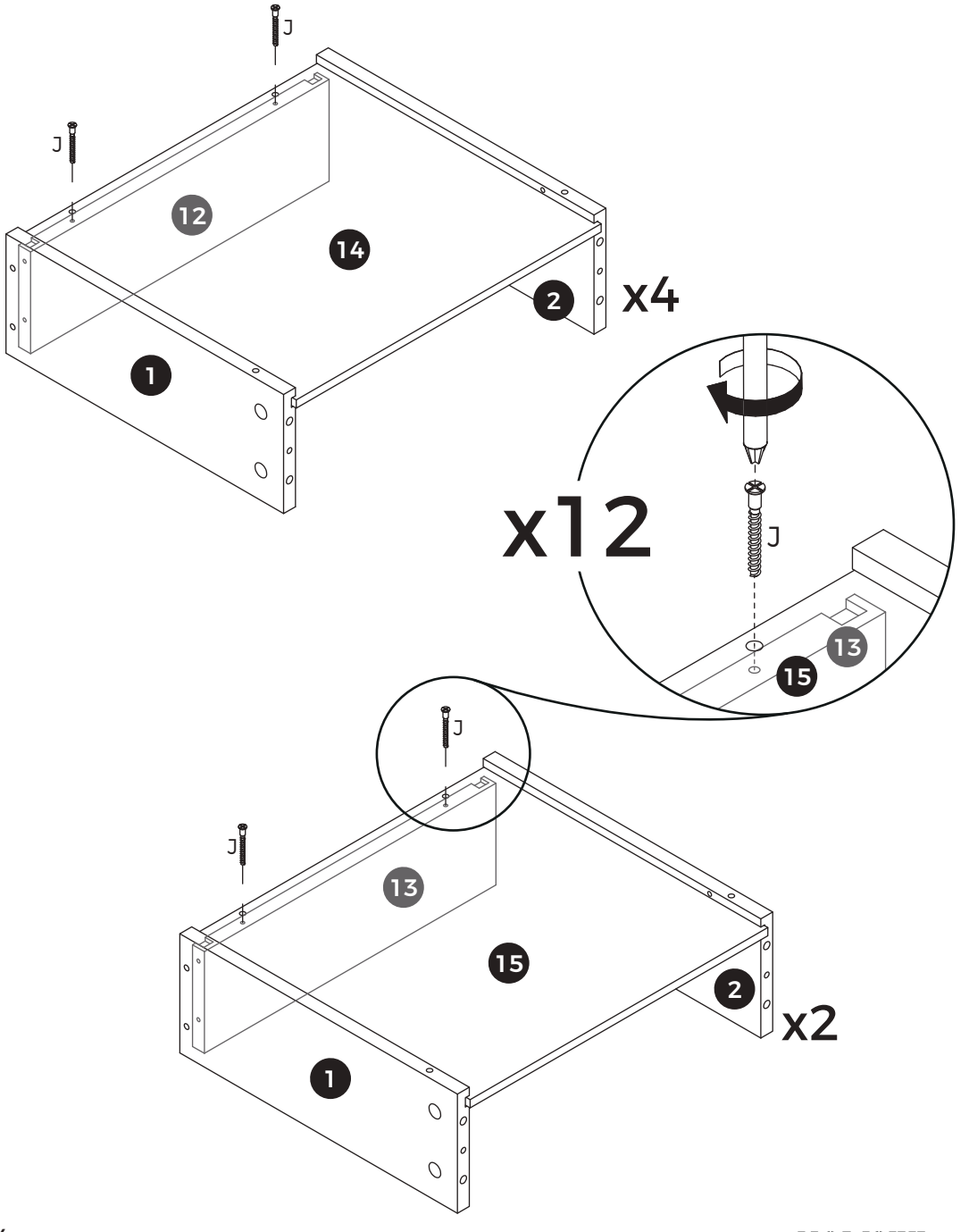

48



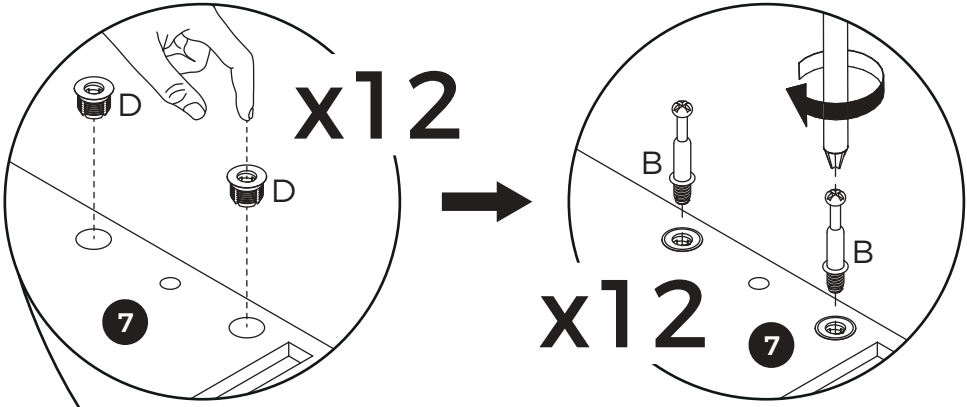

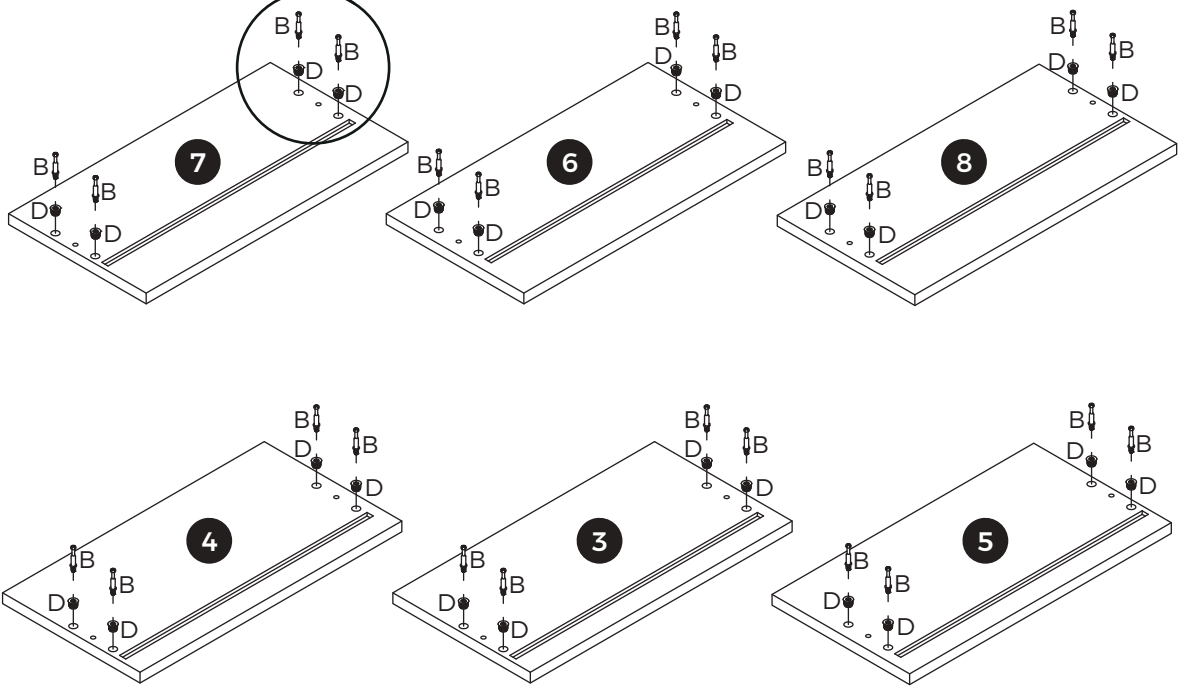

49



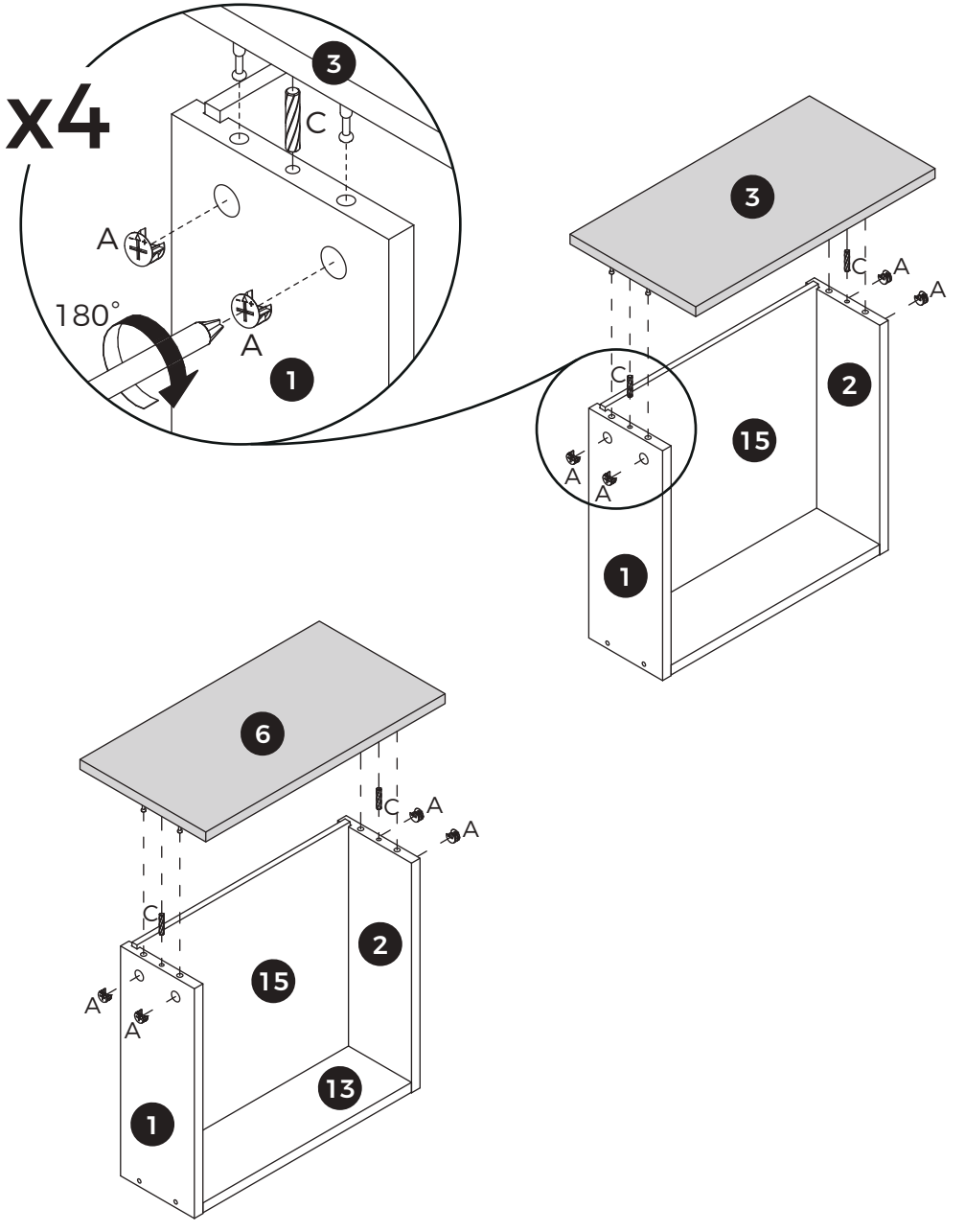

50



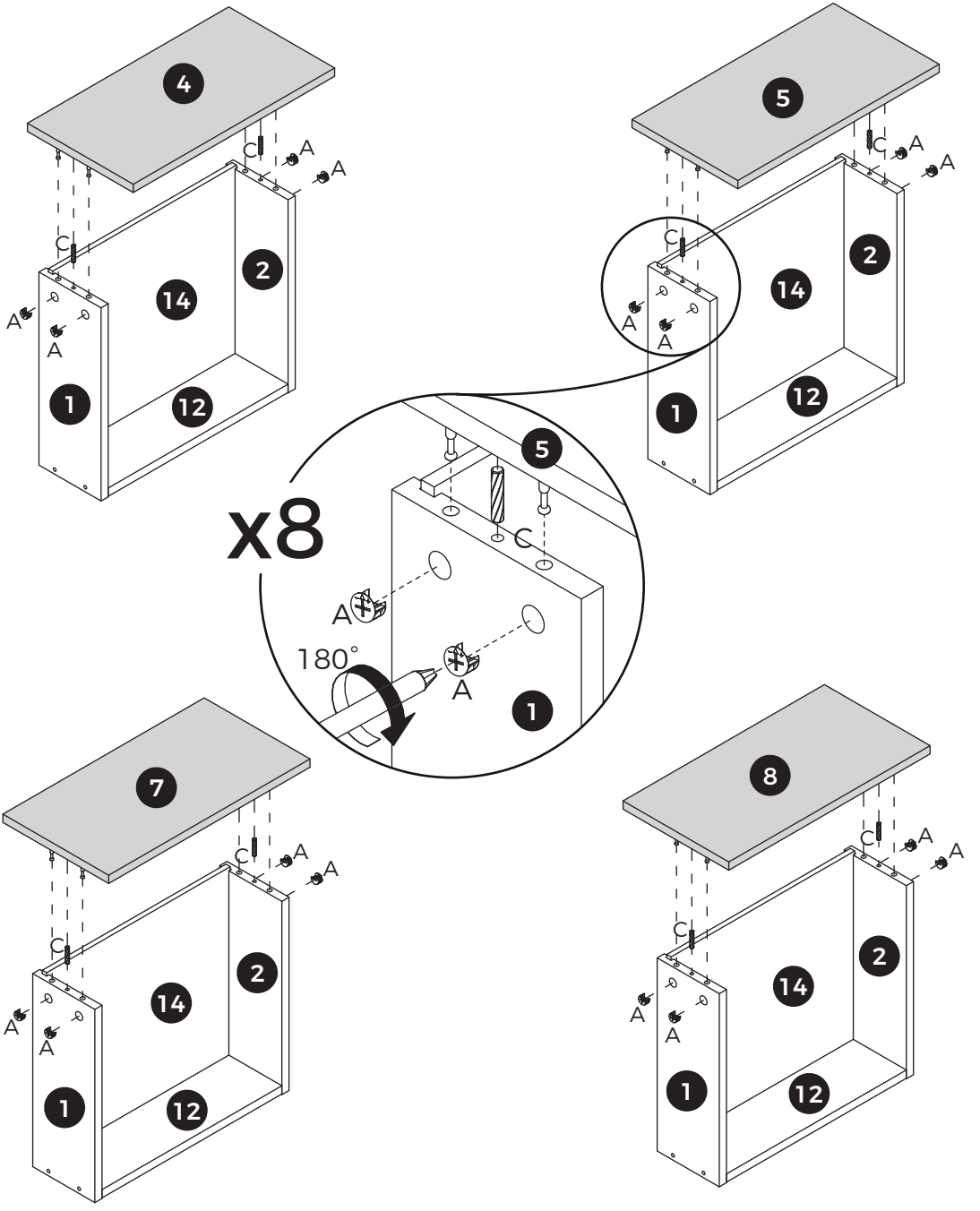

51

[EN] Guide Rail Installation

[ES] Instalación del riel guía

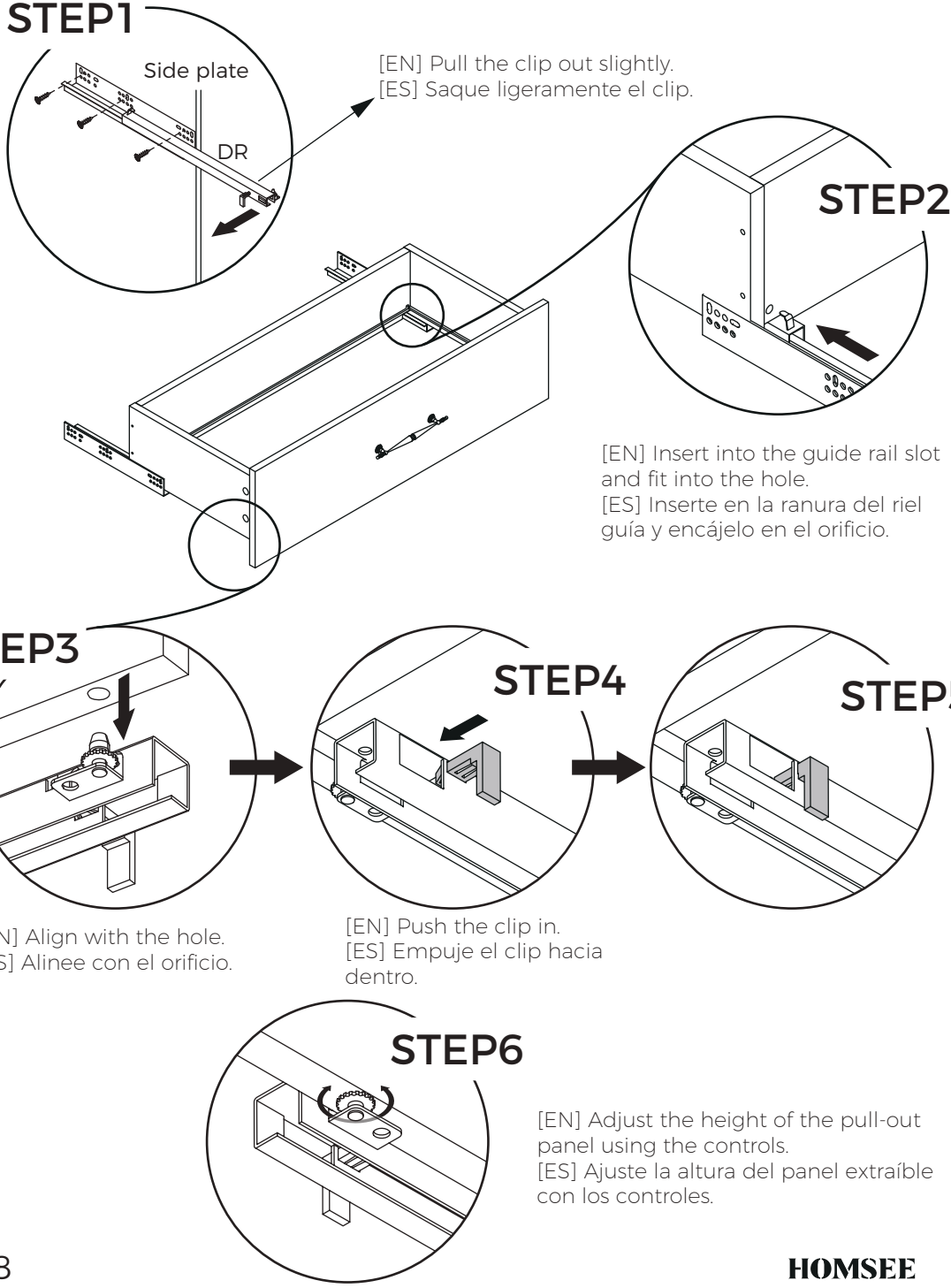

52

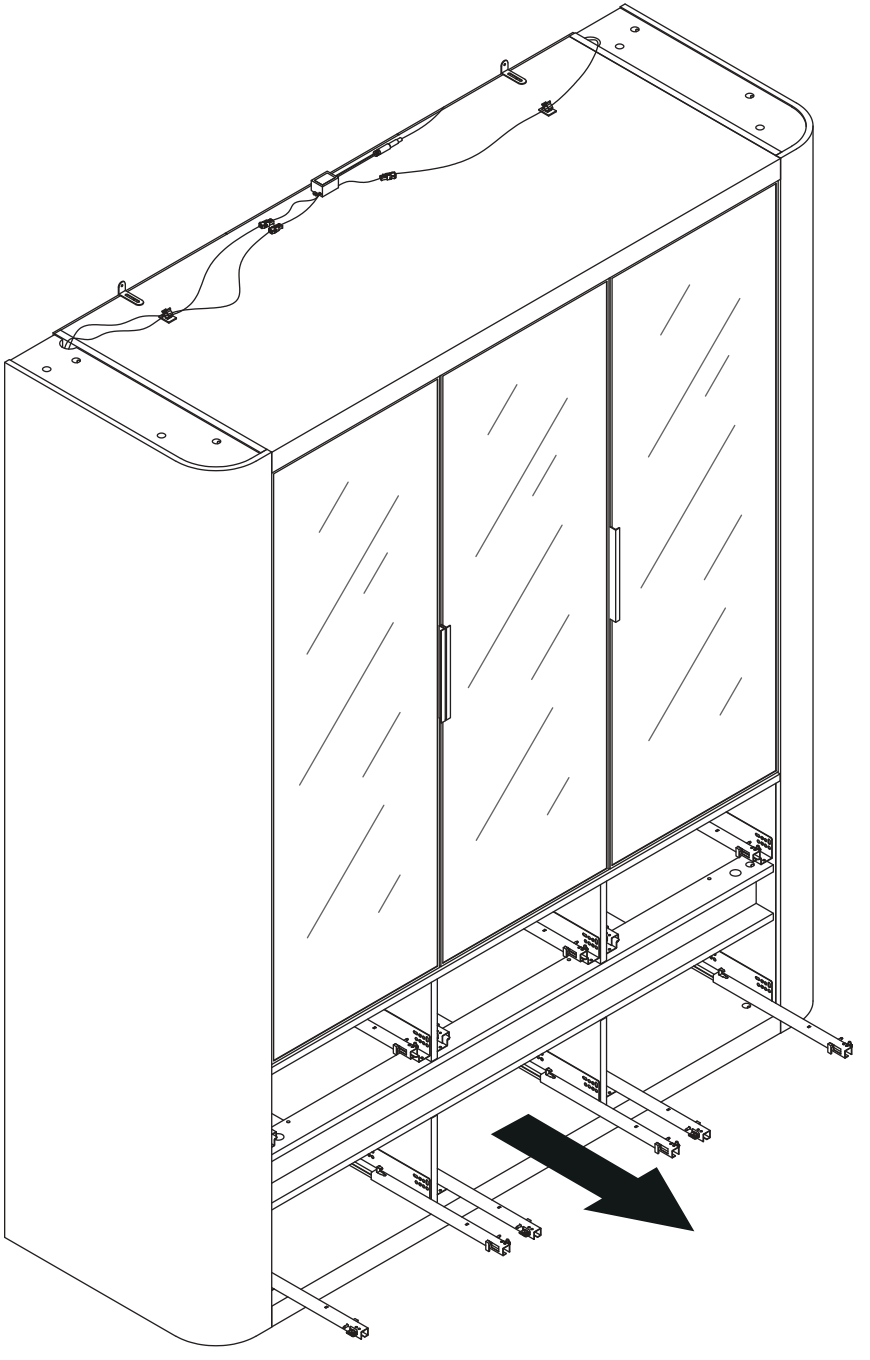

53

[EN] Install the drawers by fitting the protrusions on the slide rails into the holes in the drawers.

[ES] Instale los cajones encajando lasprotuberancias de los rieles deslizantes en los orificios de los cajones.

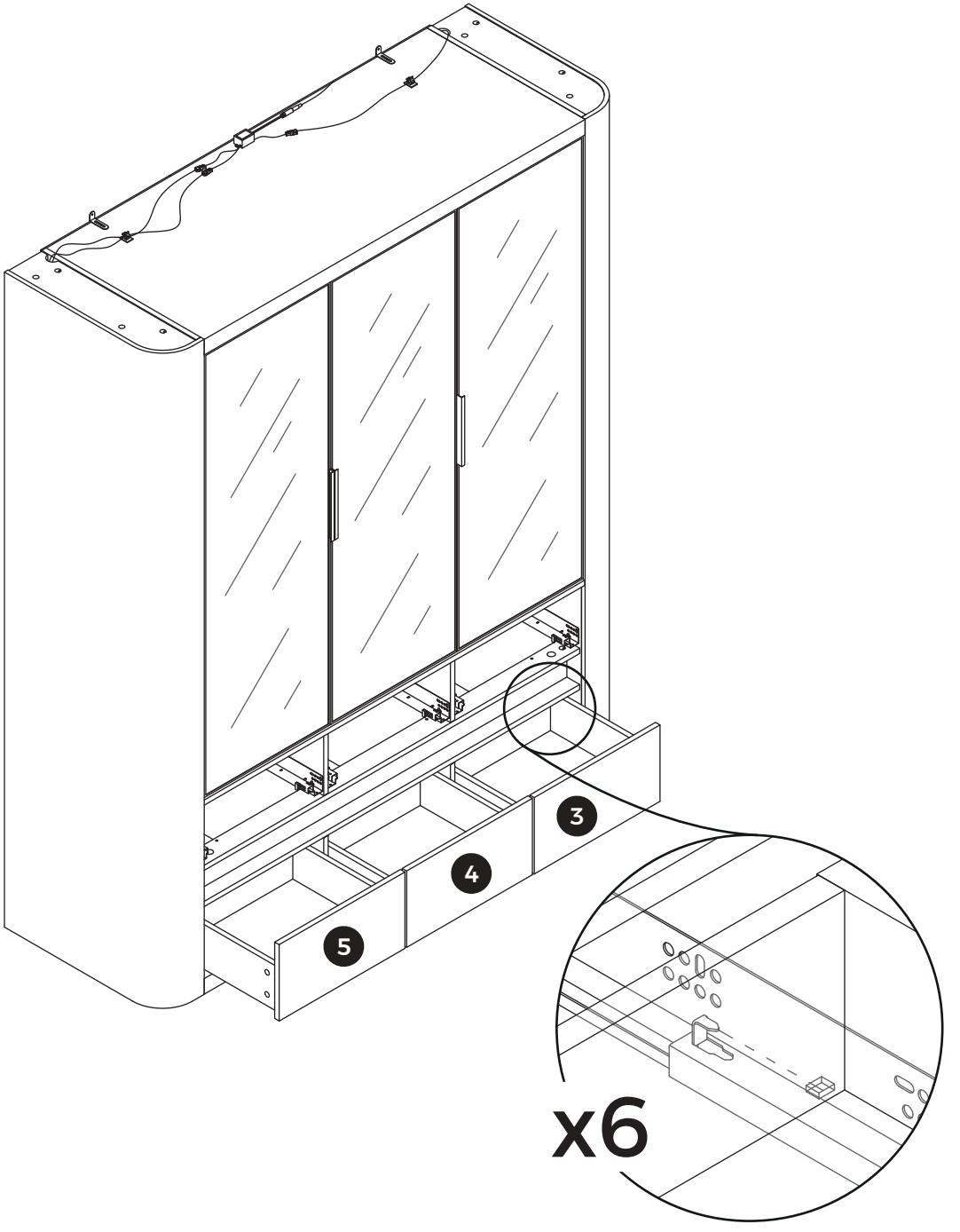

54

[EN] Align with the holes, then lock the slide rail clips in place.

[ES] Alinee con los orificios y luego bloquee los clips del riel deslizante en su lugar.

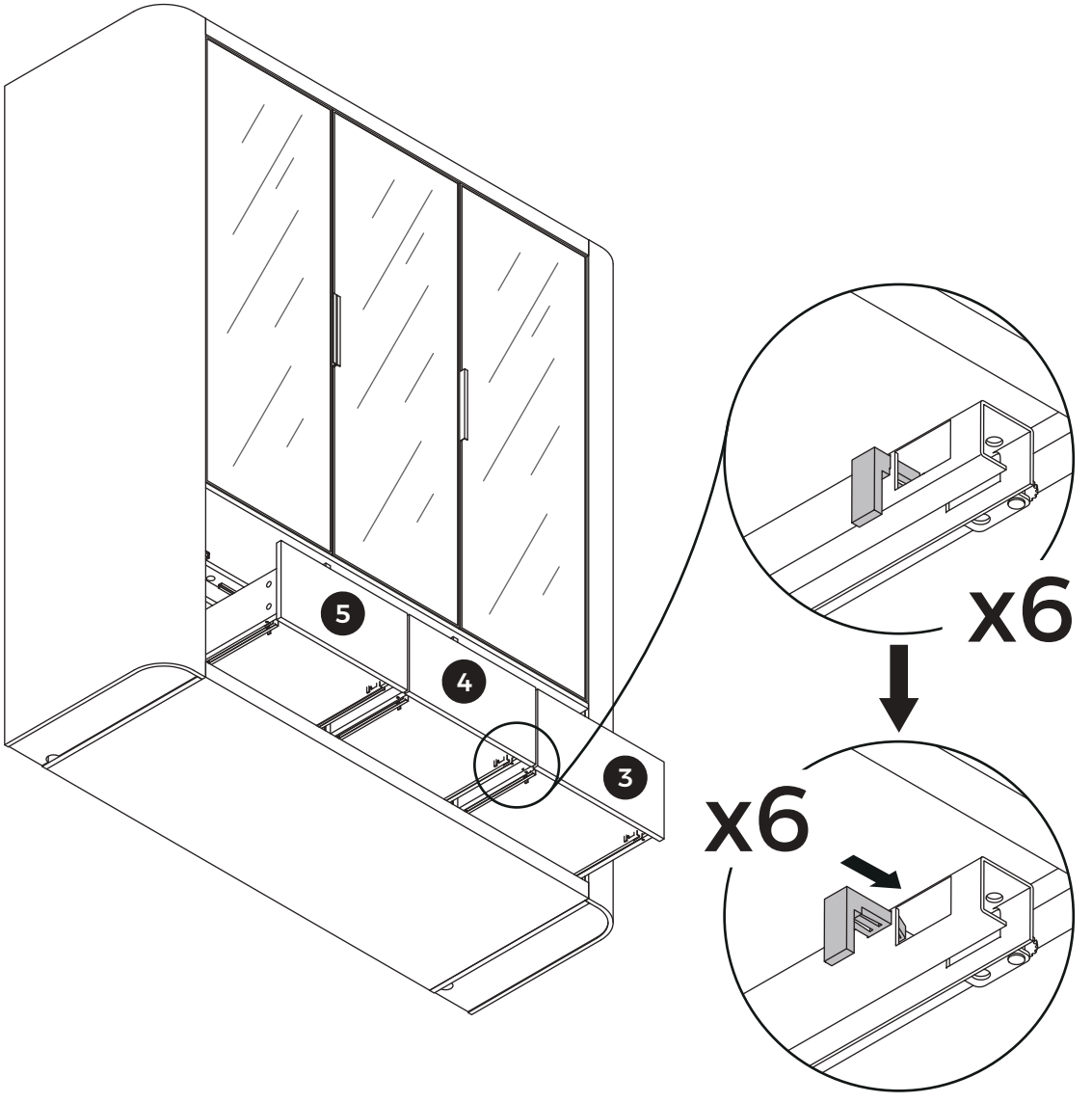

55

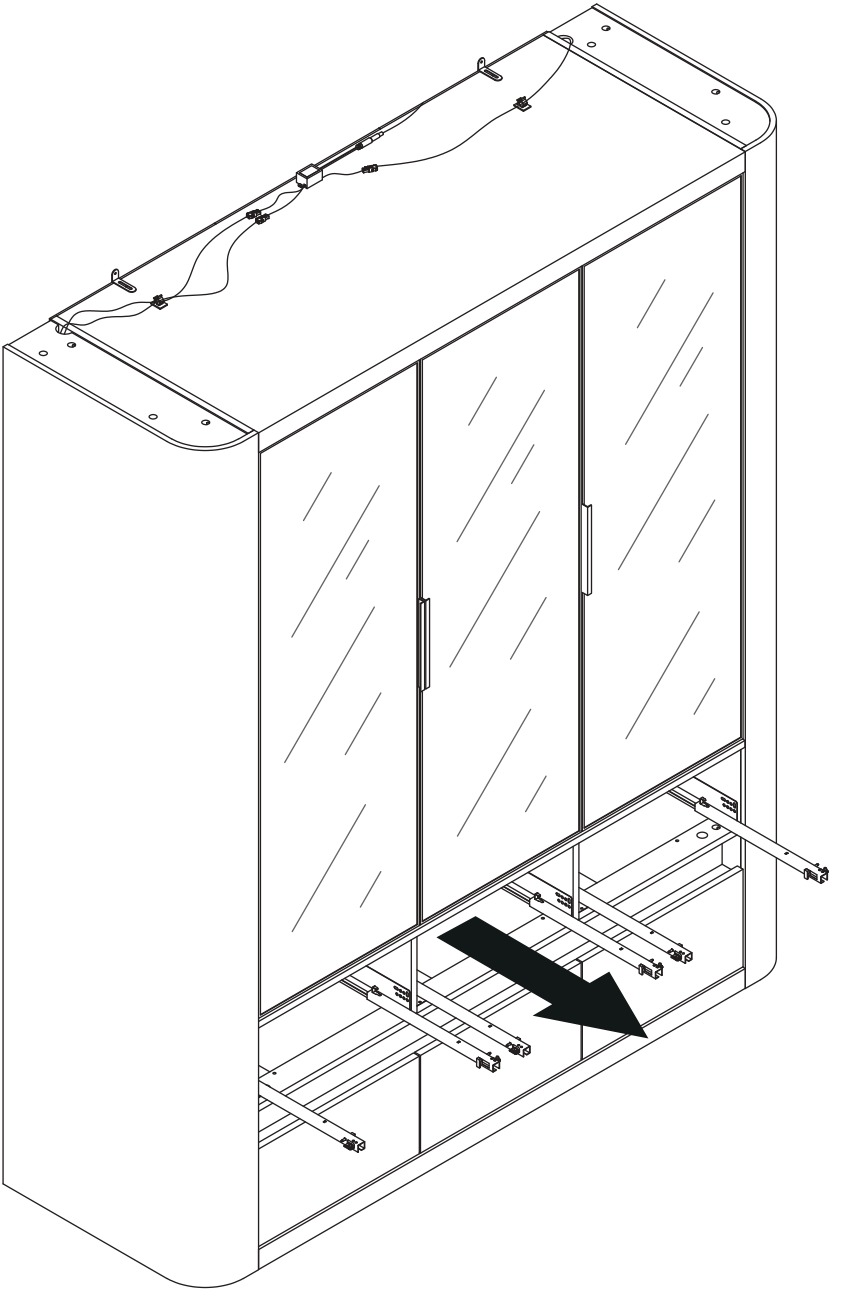

56

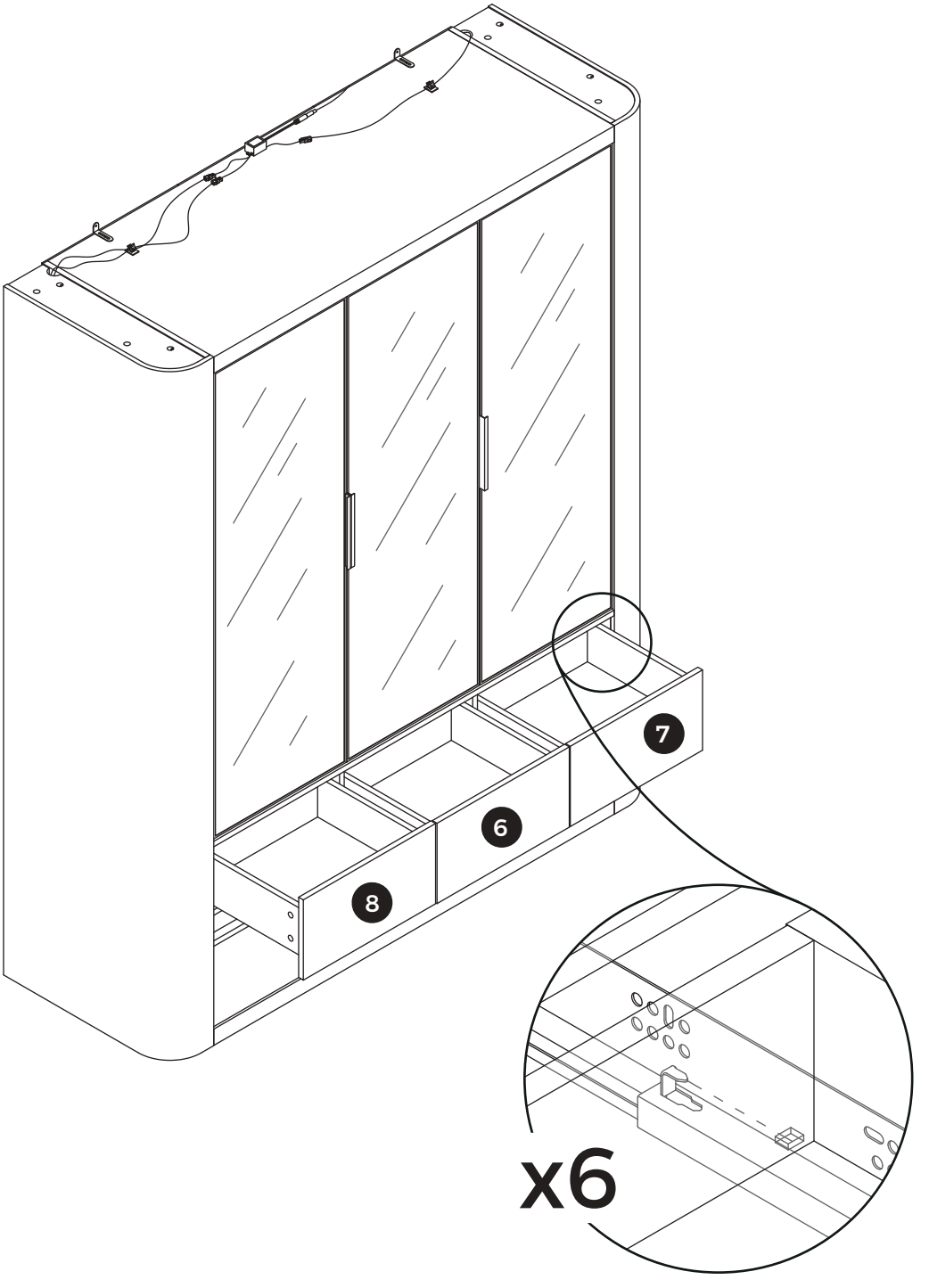

57

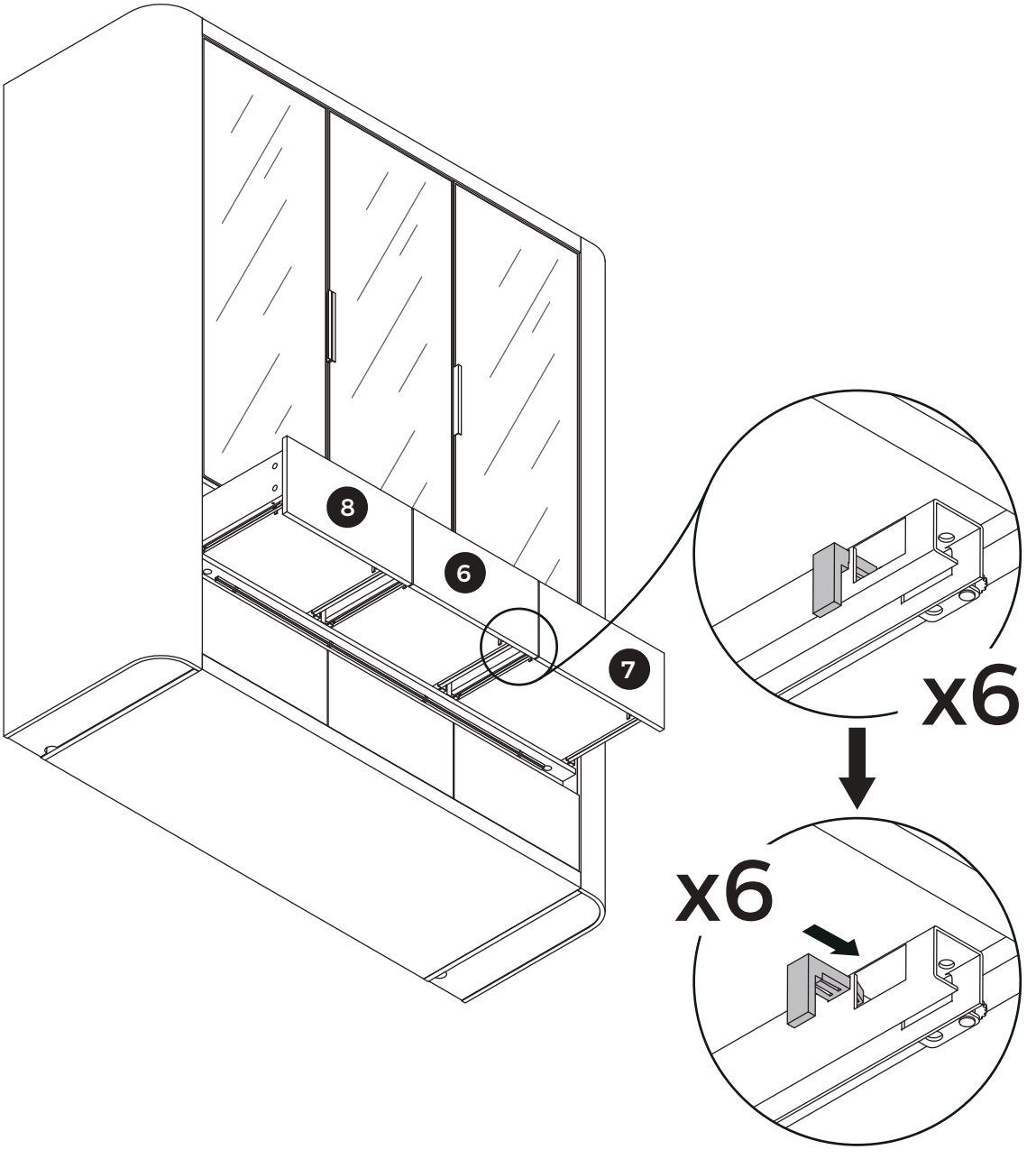

58

[EN] After installing the drawers, rotate the knob to adjust the height if misalignment occurs.

[ES] Después de instalar los cajones, gire la perilla para ajustar la altura si hay desalineación.

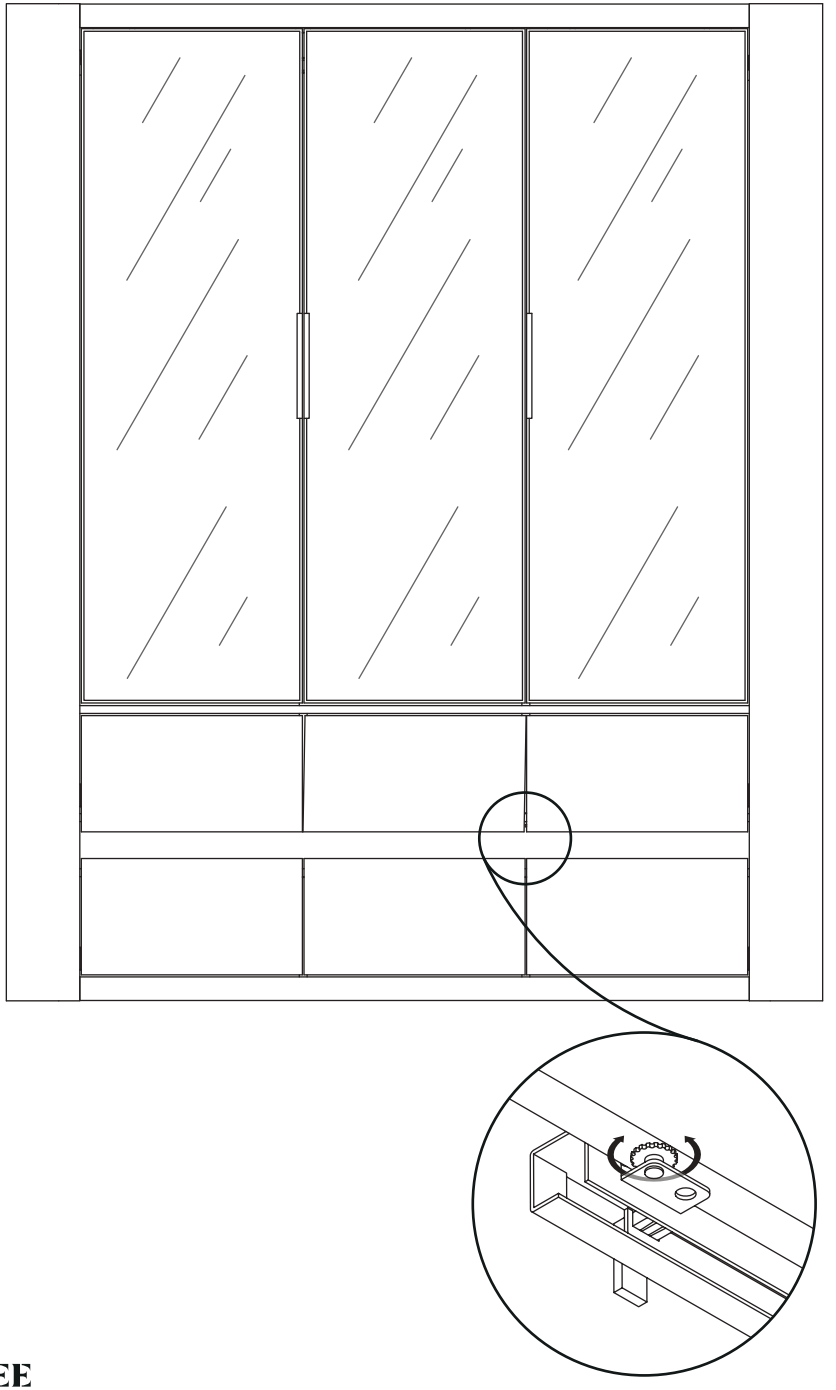

59

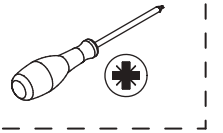

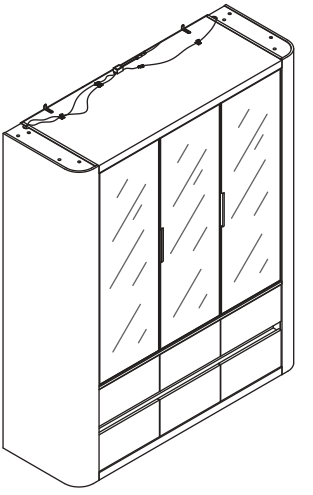

[EN] If the doors are not aligned after installation,watch the video.
Adjust the hinge screws as needed to achieve proper alignment.

[ES] Si las puertas no están alineadas después de la instalación, vea el video.
Ajuste los tornillos de las bisagras según sea necesario para lograr una alineación correcta.

https://youtu.be/n0Lb36SoODM

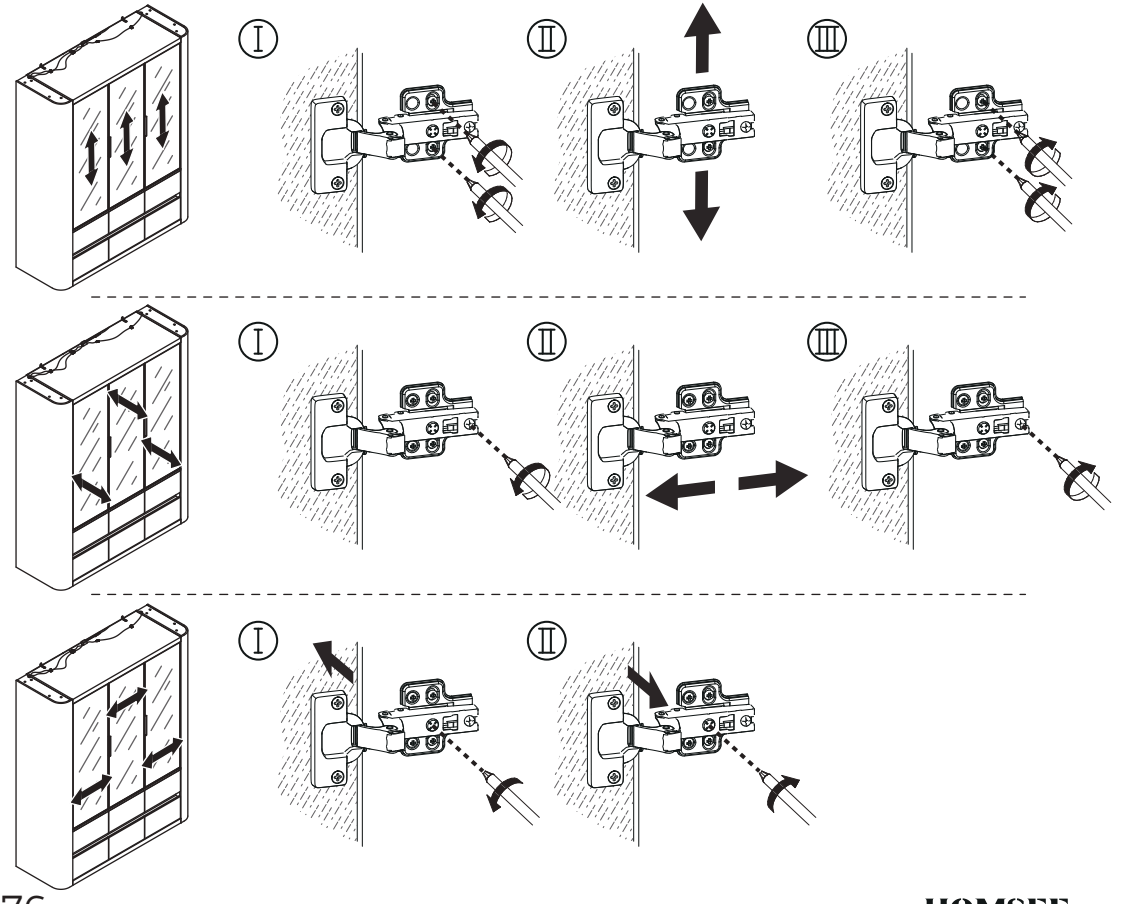

Should you have any problems assembling your product, contact us at **customerservice@homsee.com**. We're always happy to help! We have carefully selected the materials used in this product, and ask you to treat it responsibly too. Please recycle all packaging according to your local disposal rules.

Si tienes algún problema al ensamblar tu producto, contáctanos a **customerservice@homsee.com**. Siempre estaremos encantados de ayudarte. Hemos seleccionado cuidadosamente los materiales utilizados en este producto y te pedimos que también lo trates de manera responsable.
Por favor, recicla todo el embalaje de acuerdo con las normas locales de eliminación de residuos.

Unlock Support & Rewards
Desbloquea apoyo y recompensas

Register for faster support, rewards, and exclusive offers.

Regístrate para recibir asistencia más rápida, recompensas y ofertas exclusivas.

Scan the QR code to register your product and unlock your warranty.

Escanea el código QR para registrar tu producto y activar tu garantía.

Scan to Register
Escanea para registrarte

Register in just 1 minute
Regístrate en solo 1 minuto

HOMSEE